SONY®

4-127-576-**71**(1)

数码录音棒
IC Recorder

开始

录音

播放

编辑信息

使用菜单功能

与电脑组合使用

故障排除

附加信息

索引

制造商：索尼（中国）有限公司
地　址：北京市朝阳区东三环
北路霞光里 18 号
佳程大厦 A 座 25 层
产　地：广东省东莞市
产品标准：Q/CYSNC007

操作说明

在使用产品前，请仔细阅读本使用说明书

ICD-SX700/SX800/SX900

IC RECORDER

© 2009 Sony Corporation

Printed in China

锂电池用户不可自行更换，如电池损坏需要更换，请联系专业人员。
也可以连接适用本型号的 Sony USB 充电交流电源适配器（另购）对电池进行充电。

警告

请勿将电池（已安装的电池组或电池）长时间暴露于例如阳光，火等极热的地方。

额定电流 : 800 mA

- 录制的音乐仅限个人使用。超过该限制使用音乐必须获得版权所有人的许可。
- Sony 对由于 IC 录音机或电脑的问题导致无法完全录制 / 下载数据或数据破坏等不负任何责任。
- 根据文本和字符的具体类型，在 IC 录音机上显示的文本可能无法在其它设备上正常显示。这是由于：
  – 所连接 IC 录音机的性能。
  – IC 录音机工作不正常。
  – 本 IC 录音机不支持写入内容信息的语言或字符。

产品中有毒有害物质或元素的名称及含量

（○：不含有，×：含有）

部件名称	有毒有害物质或元素					
	铅 (Pb)	汞 (Hg)	镉 (Cd)	六价铬 (Cr (VI))	多溴联苯 (PBB)	多溴二苯醚 (PBDE)
内置线路板	×	○	○	○	○	○
外壳	×	○	○	○	○	○
显示板	○	○	○	○	○	○
扬声器	×	○	○	○	○	○
附件	○	○	○	○	○	○

○：表示该有毒有害物质在该部件所有均质材料中的含量均在 SJ/T11363-2006 标准规定的限量要求以下。

×：表示该有毒有害物质至少在该部件的某一均质材料中的含量超出 SJ/T11363-2006 标准规定的限量要求。

用户注意事项

Sony 公司 ©1999，2000，2001，2002，2003，2004，2005，2006，2007，2008，2009 年程序版权
Sony 公司 ©2009 年文档版权

版权所有。本手册或此处说明的软件，在未经 Sony 公司事先书面许可的情况下，不得部分或全部复制、翻译或转换为任何机读格式。

对于无论是在侵权、合同或其它情况下，由本手册、软件、此处包含的其它信息或使用所引起任何意外、间接或额外的损失，Sony 公司不承担任何责任。

Sony 公司有权在不事先通知的情况下修改本手册或其中包含的信息。
此处说明的软件可能还受单独的用户许可协议条款限制。

- 本软件用于 Windows，不能用于 Macintosh。
- 附带的连接电缆只能用于 IC 录音机 ICD-SX700/SX800/SX900。不能用于连接其它 IC 录音机。

目录

检查包装内的内容.....8
各部分及控制按钮索引.....9

开始

第 1 步：准备电源.....15
插入电池 15
将 IC 录音机从电脑上断开 16
当给电池充电 / 更换电池时 ...17
第 2 步：设定时钟.....20
直接从“第 1 步：准备电源”开始 20
使用菜单设定时钟 21
第 3 步：录音前所需要的准备...22
打开或关闭 IC 录音机的电源....25
关机 25
打开电源 25

录音

录制信息.....26
选择录音模式.....29
设定录音水平.....33
手动录音模式.....34
自动设定输入电平以免声音失真－限幅器功能.....36
开始录音之前预先录制若干秒钟－提前录音功能.....38
切除低频－ LCF 功能.....40
音控自动启动录音－ VOR 功能.....41
录音过程中将某信息分成 2 条信息 43
将录音添加到原先已录制的信息.....44
在播放过程中添加覆盖录音.....46
用外部麦克风录音.....48
录制电话或手机的声音 49

通过其他设备录音.....50
使用同步录音功能进行录音 ...50
不使用同步录音功能进行录音 52

播放

播放信息.....54
选择播放模式.....57
重复播放指定的段落 － A-B 重复 58
调节播放速度 － DPC 功能.....59
强调低音.....60
减少失真使人声更加清晰 － Noise Cut 功能.....61
通过放大听不到的声音调节播放声音 － Digital Voice Up 功能.....63
添加书签.....64
用其他设备录音.....66
在指定时间播放带播放设置.....67

编辑信息

删除信息.....71
逐条删除信息 71
删除某文件夹内所有信息 72
将信息移到其他文件夹.....73
将某条信息分成 2 条.....75
添加优先标记 －优先标记功能.....77
防止意外操作 － HOLD 功能.....78

使用菜单功能

进行菜单设定.....79

与电脑组合使用

利用电脑可进行的操作.....93
电脑的系统要求 94
将 IC 录音机连接到电脑 95
将 IC 录音机从电脑上断开 96
将 IC 录音机的文件传送到电脑.....96

将电脑上的文件复制到 IC 录音机并进行播放.....97
文件夹和文件的结构 99
利用附带的 Digital Voice Editor 软件.....101
利用 Digital Voice Editor 软件可进行的操作 101
系统要求 103
安装软件 104
参考帮助文件 108
使用 Digital Voice Editor 软件传送文件 108
将 IC 录音机用作 USB 大容量存储设备.....109

故障排除

故障排除.....110
IC 录音机.....110
错误信息 119
系统限制 122

附加信息

使用 USB AC 适配器(未附带).....124
将 IC 录音机从 AC 电源插座上断开 125
注意事项.....126
规格.....128
索引.....130

检查包装内的内容

IC 录音机（1）

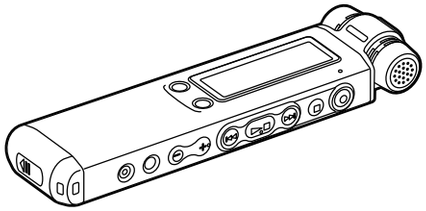

使用 IC 录音机之前，应去除显示窗口的薄膜。

NH-AAA（AAA 尺寸）可充电电池（2）

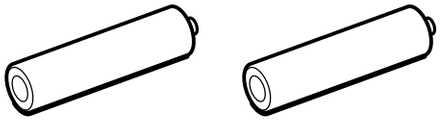

立体声耳机（1）

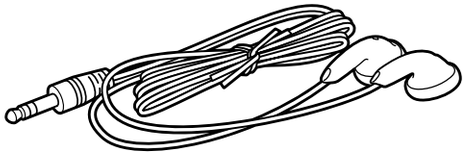

USB 连接电缆（1）

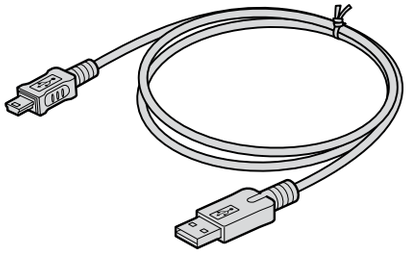

防风罩（1）

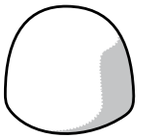

应用程序，Digital Voice Editor（光盘）

底座（1）

便携袋（1）

麦克风（1）

电池盒（1）

操作说明

请注意，未经本手册当中的明确认可，进行任何变更或修改均可能使用户丧失操作本设备的权力。

各部分及控制按钮索引

详情请参考括号内的页码。

正面

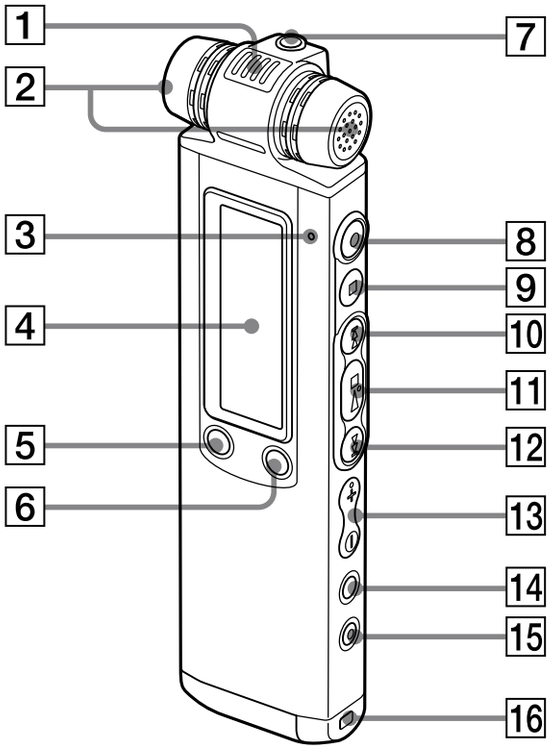

1 内置麦克风（定向）（27，35）

2 内置麦克风（立体声）（27，35）

3 操作指示灯（16，19，26，54，91）

4 显示窗口（11）

5 DIVIDE/ ✐（书签）按钮（43，65，75）

6 🗀（文件夹）/MENU 按钮（26，54，79）

7 ♡（耳机）接口 *（28，55，66）

8 ●（录音 / 暂停）按钮（26，28，39）

9 ■（停止）按钮（27，54，69，79）

10 ▶▶I（提示 / 快进）按钮（26，54，55，65，79）

11 ▶■（播放 / 停止 / 确认）按钮（28，54，56，79）

12 I◀◀（回顾 / 快退）按钮（26，54，55，65，79）

13 VOL（音量）+/- 按钮（28，54）

14 ↻（重复）A-B/ ★（优先）按钮（58，77）

15 ERASE 按钮（71）

16 手提带开口
（不附带手提带。）

* 将附带的或市售的立体声耳机连接到 ∩（耳机）接口上。若听到额外的噪音，请将耳机插头擦干净。

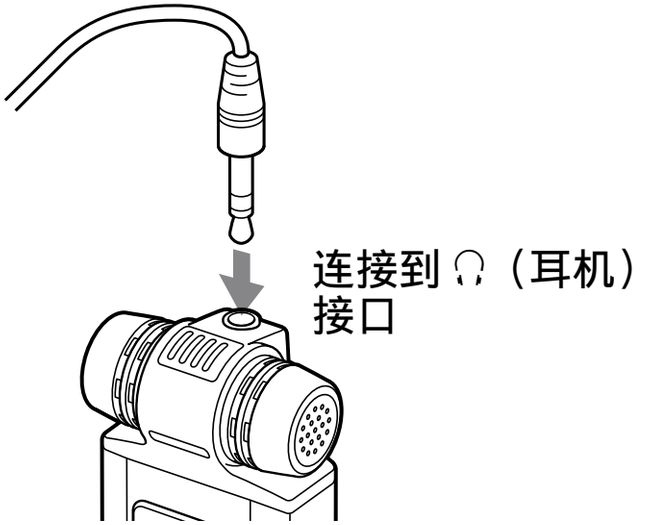

背面

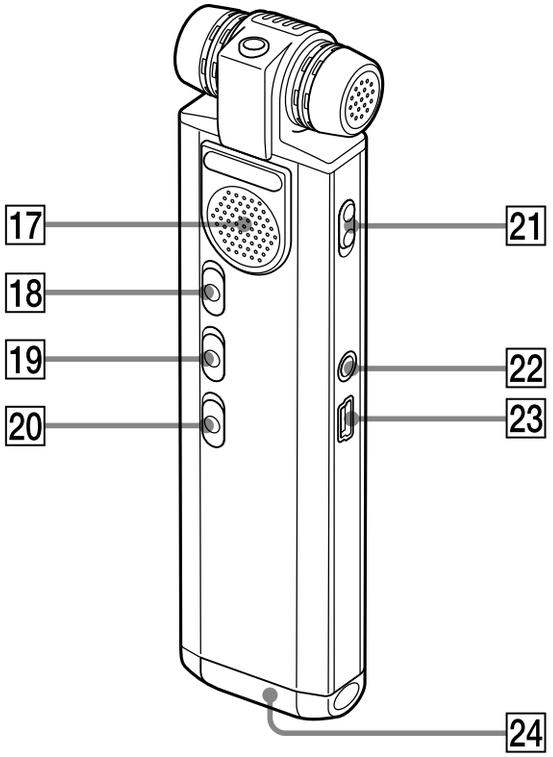

17 扬声器

18 HOLD 开关（22，25，78）

19 NOISE CUT 开关（61）

20 DPC 开关（59）

21 DIRECTNL（定向）开关（28）

22 （麦克风）接口（49，51）

23 （USB）接口（15，95，124）

24 电池插槽（15）

显示窗口

播放和停止过程中的显示

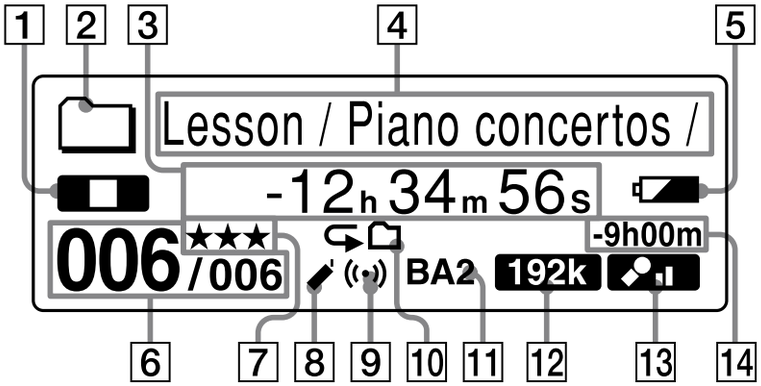

1 操作模式显示
根据当前所处的操作模式，将显示如下
■：停止
▶：播放
◀◀ ▶▶：回顾（快退）/ 提示（快进）
|◀◀ ▶▶|：连续后退 / 前进

2 文件夹显示
🗀：用于保存 IC 录音机录制信息的文件夹。
🗀：用于保存从电脑中复制的信息 / 音乐的文件夹，仅可进行播放。

3 经过时间 / 剩余时间 / 录音日期和时间显示

4 文件夹名 / 信息标题 / 艺术家名 / 文件名显示

5 电池显示
当使用可充电电池或干电池时，将显示剩余电量。
当可充电电池正在充电时，将出现 1 个动画。

6 信息号
所选信息号以分子显示，文件夹所含总信息条数以分母显示。

7 优先标记
当在某信息中设定了优先标记时会出现。

8 书签显示
当在某信息中设定了书签时会出现。

9 播放设置显示
当在某信息中设定了播放设置时会出现。

10 重复播放显示

1: 当重复播放某条信息时出现。

: 当重复播放某个文件夹中的信息时出现。

ALL: 当重复播放所有信息时出现。

11 音效显示

显示在菜单中设定的“音效”设置。

BA1: 选择了“重低音 1”。强调低音。

BA2: 选择了“重低音 2”。进一步强调低音。

12 录音模式显示

当 IC 录音机处于停止状态时显示用菜单设定的录音模式，当 IC 录音机处于播放模式时显示当前的录音模式。

48k, 128k, 192k: 用 IC 录音机录制的 MP3 文件

22/16, 44/16: 用 IC 录音机录制的 LPCM 文件

LP, SP, STLP, ST, STHQ: 用 IC 录音机录制的 LPEC 文件

有关详情，请参阅“选择录音模式”(第 29 页)。

当从电脑中传送文件时，显示以下某个图标。

MP3: 传送 MP3 文件

LPCM: 传送 LPCM 文件

WMA: 传送 WMA 文件

若 IC 录音机无法识别文件，则显示以下图标。

---

13 录音水平显示

显示 IC 录音机录制所选信息所采用的麦克风灵敏度。

: 采用低录音水平进行录音。

: 采用高录音水平进行录音。

: 采用更高录音水平进行录音。

: 采用适用于音乐的适当平衡进行录音。

MAN: 采用手动录音模式进行录音。

14 剩余录音时间显示

按小时、分钟和秒钟显示剩余录音时间。

如果剩余时间超过 10 小时，则按小时显示时间。

如果剩余时间少于 10 小时且多于 10 分钟，则按小时和分钟显示时间。

如果剩余时间少于 10 分钟，则按分钟和秒钟显示时间。

录音过程中显示

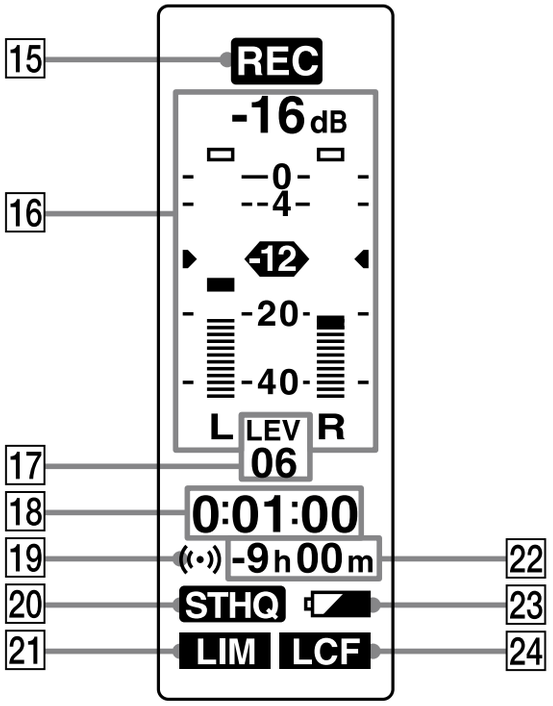

15 操作模式显示

根据 IC 录音机当前的操作模式，显示如下。

REC：正在录音

●II：录音待机 / 录音暂停时闪烁

REC VOR：用 VOR 功能录音

●II VOR：用 VOR 功能录音时暂停（闪烁）

当在菜单中将“VOR”设为“开”时，如果按●（录音 / 暂停）暂停录音，则只有“●II”闪烁。

REC SYNC：同步录音

●II SYNC：同步录音处于暂停时闪烁。

16 录音电平计

17 录音水平显示

正在录音时显示当前麦克风的灵敏度。

：在口述或噪杂的场所录音时。

：在会场或安静 / 宽敞的场所录音时。

：采用更高灵敏度录音时。

：录制音乐时。

在手动录音过程中显示录音水平。

18 剩余录音时间 / 提前录音待机时间显示

如果剩余时间超过 100 小时，则按小时和分钟显示时间。

如果剩余时间少于 100 小时，则按小时、分钟和秒钟显示时间。

当菜单中的“提前录音”设为“开”时，按 0 到 5 之间的秒钟显示提前录音待机时间。

19 播放设置显示

20 录音模式显示

显示菜单中设定的录音模式。

21 限幅器显示

LIM：当菜单中的“LIMITER”设定为“开”时。

---：当正在以手动录音模式以外的模式进行录音时。

22 剩余录音时间显示

23 电池显示

24 LCF（Low Cut Filter）显示

LCF：当菜单中的“LCF（LOW CUT）”设定为“开”时。

---：当菜单中的“LCF（LOW CUT）”设定为“关”时。

第 1 步：准备电源

使用 IC 录音机之前，应去除显示窗口的薄膜。

插入电池

1 滑动并抬起电池槽盖。

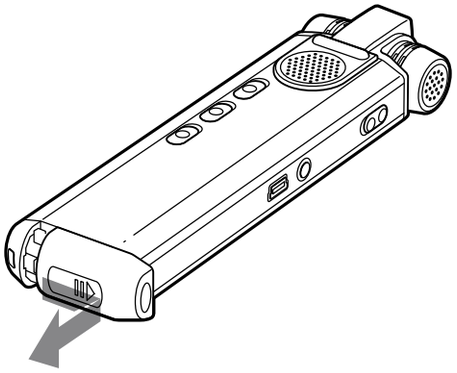

2 按照正确极性插入 2 节 NH-AAA 可充电电池，然后盖上电池槽盖。

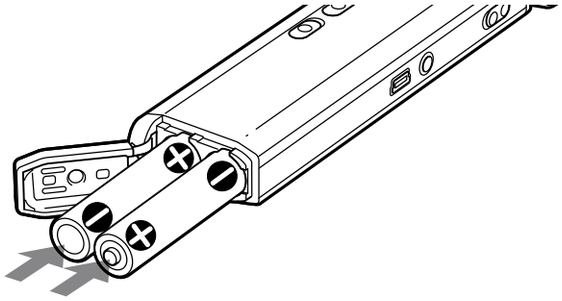

3 将 IC 录音机的 •⇐（USB）接口连接到电脑可给电池充电。

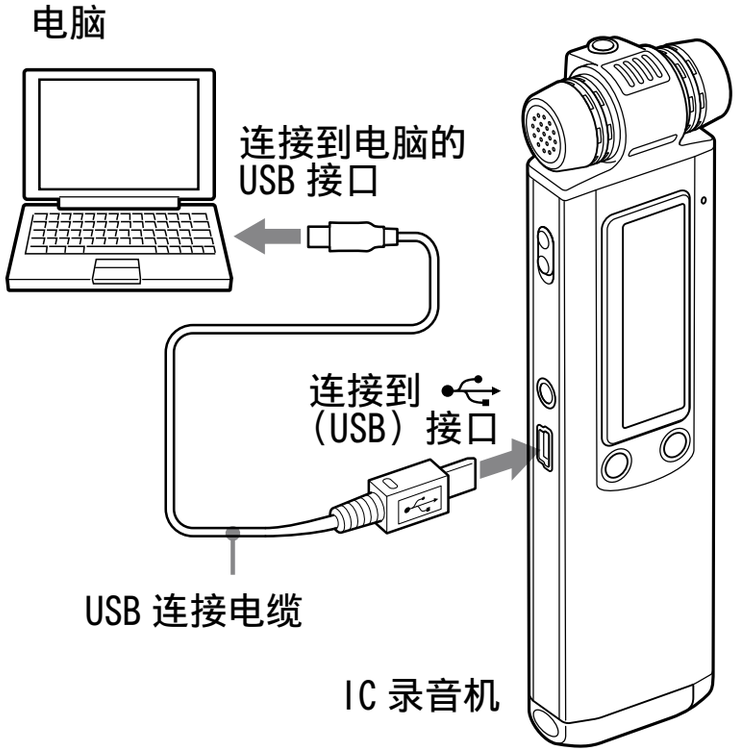

当电池正在充电时，将以动画方式显示“正在连接”和电池显示。

当电池显示指示“FULL”时，表示已完成充电。（充电时间：约需 4 小时 *）。

当首次使用 IC 录音机或有一段时间未使用 IC 录音机时，建议连续给电池充电直到显示“FULL”为止。

若未显示电池显示，表示尚未正确完成充电。请从第 1 步重新开始。

* 是指在室温条件下将不剩任何电量的电池充至满电量时所需要的近似时间。根据所剩电量以及电池状况的不同，所需充电时间会相应变化。如果电池温度低，或当电池充电时向 IC 录音机传输数据，则所需时间也会变长。

将 IC 录音机从电脑上断开

按照以下步骤操作；否则，数据可能会破坏。

1 确认操作指示灯不在闪烁。

2 将连接到 IC 录音机的 USB 连接电缆从电脑的 USB 接口上断开。

在 Windows 画面上，左键单击任务栏上的“安全删除硬件”，然后单击“安全删除 USB Mass Storage Device”。

在 Macintosh 画面上，将桌面上的“IC RECORDER”拖放到“回收站”中。

有关断开 IC 录音机的详情，请参阅电脑附带的操作说明。

要点

- 用 USB AC 适配器（未附带）将 IC 录音机连接到AC电源插座也可给可充电电池充电（第 124 页）。
- 更换电池时，即使将电池取出也不会删除所录信息或播放设置。
- 更换电池时，时钟在电池取出后继续运行一段时间。

注

- 当显示“COLD”或“HOT”闪烁，而非显示电池显示时，无法对电池进行充电。在 5℃ -35℃的温度环境下给电池充电。
- 若将“详细菜单”菜单中的“USB 充电”设为“关”，将无法用电脑给电池充电。请将“USB 充电”设为“开”（第 92 页）。
- 在使用内置扬声器播放过程中，将无法给电池充电。
- 如果 IC 录音机使用可充电电池，可能无法充分点亮电池显示。

当首次插入电池或在 IC 录音机一段时间没装电池的情况下插入电池时，将出现时钟设定显示，且年份设置部分将会闪烁。请参阅第 20 页的“直接从“第 1 步：准备电源”开始”设置日期和时间。

当给电池充电 / 更换电池时

显示窗口中的电池显示将指示电池状态。

电池剩余电量显示

：给可充电电池进行充电，或更换为新电池。

↓

：出现“电量不足”提示信息时，IC 录音机将停止工作。

可使用市售的 LR03（AAA 尺寸）碱性电池，但不可使用锰电池。

电池工作时间 *1

当使用 Sony NH-AAA 可充电电池

	录音	通过扬声器播放 *2	使用耳机播放
LPCM 44/16*3	约 19 小时	约 16 小时	约 20 小时
LPCM 22/16*4	约 17 小时	约 15 小时	约 18 小时
MP3 192k*5	约 17 小时	约 16 小时	约 20 小时
MP3 128k*6	约 17 小时	约 16 小时	约 20 小时
MP3 48k*7	约 19 小时	约 16 小时	约 20 小时
LPEC STHQ*8	约 14 小时	约 15 小时	约 18 小时
LPEC ST*9	约 15 小时	约 16 小时	约 19 小时
LPEC STLP*10	约 17 小时	约 16 小时	约 20 小时
LPEC SP*11	约 17 小时	约 17 小时	约 21 小时
LPEC LP*12	约 19 小时	约 18 小时	约 22 小时
音乐文件 (WMA 128 kbps/44.1 kHz)	—	约 16 小时	约 19 小时

当使用 Sony LR03（SG）（AAA 尺寸）碱性电池

	录音	通过扬声器播放 *2	使用耳机播放
LPCM 44/16*3	约 25 小时	约 21 小时	约 26 小时
LPCM 22/16*4	约 23 小时	约 19 小时	约 23 小时
MP3 192k*5	约 22 小时	约 21 小时	约 26 小时
MP3 128k*6	约 22 小时	约 21 小时	约 26 小时
MP3 48k*7	约 25 小时	约 21 小时	约 26 小时
LPEC STHQ*8	约 18 小时	约 20 小时	约 24 小时
LPEC ST*9	约 20 小时	约 21 小时	约 25 小时
LPEC STLP*10	约 22 小时	约 21 小时	约 27 小时
LPEC SP*11	约 22 小时	约 22 小时	约 28 小时
LPEC LP*12	约 26 小时	约 24 小时	约 30 小时
音乐文件 (WMA 128 kbps/44.1 kHz)	—	约 20 小时	约 25 小时

*1 电池工作时间可能会缩短，视 IC 录音机的操作方式而定。

*2 当通过内置扬声器播放音乐且将音量调至 20 时

*3 LPCM 44/16：用 IC 录音机以立体声高质量录音模式录制的 LPCM 文件

*4 LPCM 22/16：用 IC 录音机以立体声长时间播放录音模式录制的 LPCM 文件

*5 MP3 192k：用 IC 录音机以立体声高质量录音模式录制的 MP3 文件

*6 MP3 128k：用 IC 录音机以立体声标准录音模式录制的 MP3 文件

*7 MP3 48k：用 IC 录音机以单声道标准录音模式录制的 MP3 文件

*8 LPEC STHQ：LPEC 立体声高质量录音模式

*9 LPEC ST：LPEC 立体声标准录音模式

*10 LPEC STLP：LPEC 立体声长时间播放录音模式

*11 LPEC SP：LPEC 单声道标准播放录音模式

*12 LPEC LP：LPEC 单声道长时间播放录音模式

存取数据须知

当在显示窗口中出现更新动画和“正在更新数据 ...”，或操作指示灯呈橙色闪烁时，表示 IC 录音机正在存取数据。当 IC 录音机正在存取数据时，不要取出电池或者连接（或断开）USB AC 适配器（未附带）。否则可能会破坏数据。

注

若用 IC 录音机处理大量的数据，则更新动画和“正在更新数据 ...”可能会持续显示一段时间。这并非 IC 录音机故障。
请等该动画和信息消失后再开始操作。

第 2 步：设定时钟

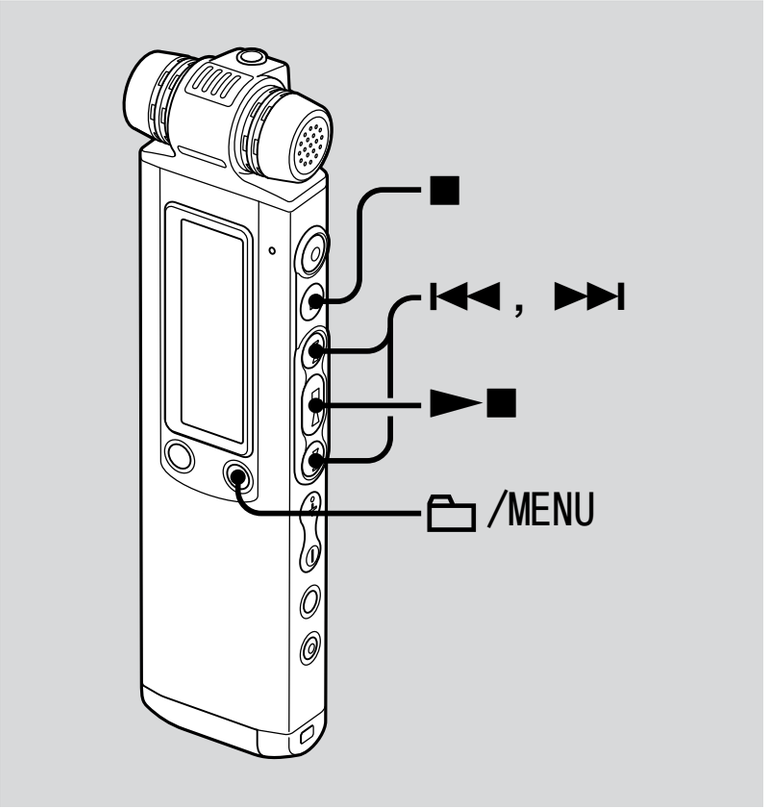

为了使用播放设置功能或记录日期和时间，必须设定时钟。
当首次插入电池或 IC 录音机一段时间内没装电池的情况下插入电池时，时钟设定显示出现，将会出现“请设置日期时间”，年份设置部分随之在显示窗口中闪烁。

直接从“第 1 步：准备电源”开始

1 按 ⏮ 或 ⏭ 依次设定年、月、日、小时和分钟，然后按 ►■。

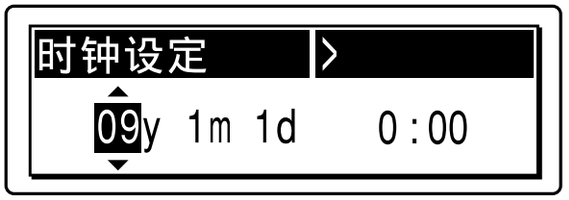

出现“正在执行 ...”并随即设定时钟。

2 按 ■（停止）返回停止模式的显示。

使用菜单设定时钟

当 IC 录音机处于停止模式时，可以使用菜单设定时钟。

1 在菜单中选择“时钟设定”。

① 按住 🗀/MENU 进入菜单模式。随即将显示菜单模式窗口。

② 按 ⏮ 或 ⏭ 选择“详细菜单”，然后按 ►■。

③ 按 ⏮ 或 ⏭ 选择“时钟设定”，然后按 ►■。

2 按 ⏮ 或 ⏭ 选择“自动”或“手动”，然后按 ►■。

当选择了“自动”时，将利用连接到 IC 录音机并启动了附带的 Digital Voice Editor 软件的电脑中的时钟自动调节录音机的时钟。

当选择了“手动”时，请进入以下步骤。

3 按 ⏮ 或 ⏭ 选择“09y1m1d”，然后按 ►■。

4 按 ⏮ 或 ⏭ 依次设定年、月、日、小时和分钟，然后按 ►■。

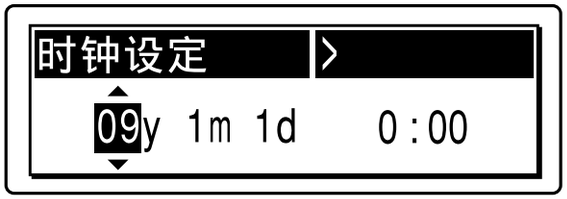

出现“正在执行 ...”并随即设定时钟。

5 按 ■（停止）返回停止模式的显示。

要点

- 按 🗀/MENU 返回至前一操作。
- 可在菜单中将时钟的时间显示格式设为“12 小时制”或“24 小时制”。设为“12 小时制”，显示窗口中显示“AM”或“PM”。

注

若在输入时钟设定数据后的 1 分钟内没有按 ►■，将取消时钟设定模式，并自动回到停止模式的显示。

显示当前时间

沿箭头方向滑动 HOLD 开关显示当前时间。

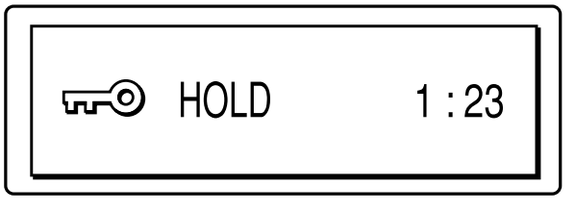

第 3 步：录音前所需要的准备

会场录音

- 在菜单中将“录音水平”设为“高 ”或“较高 ”（第 33 页）。
- 将 DIRECTNL 开关滑到“开”可录制来自特定方向的声音（第 28 页）。
- 在菜单中将“LCF(LOW CUT)”设为“开”可防止投影仪等设备产生的噪音（第 40 页）。
- 将 IC 录音机放置在底座上，便可录制清晰低噪的声音，同时忽略来自桌子的振动噪音。

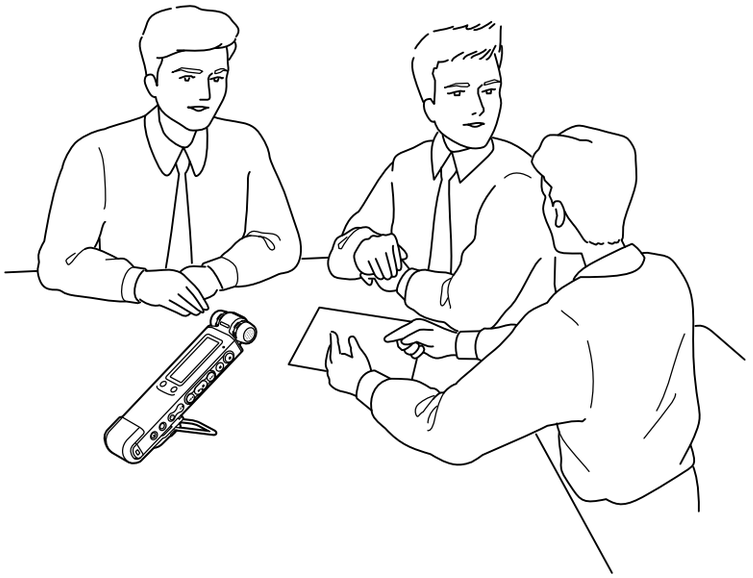

音乐演出录音

- 在菜单中将“录音水平”设为“音乐模式 ”（第 33 页）可录制更自然的声音，同时避免声音失真。如需获得更加逼真的录音，可将“录音水平”设为“手动”（第 34 页）手动调节录音水平。
- 在菜单中将“LIMITER”设为“开”（第 36 页）可避免突然输入很响的声音时出现失真。
- 用底座安装三脚架（未附带），便可更加精确地调节 IC 录音机和内置麦克风的角度。

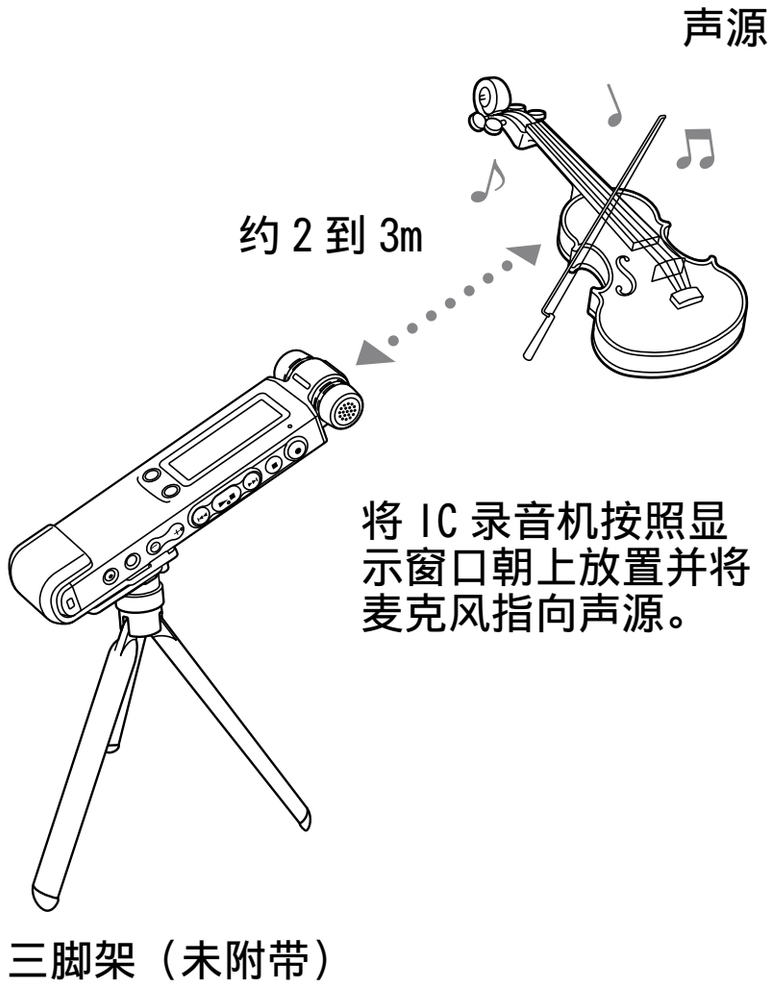

口述录音（使用语音识别软件）

- 在菜单中将“录音水平”设为“低 ”（第 33 页）。
- 将 DIRECTNL 开关滑到“ON”可录制来自特定方向的声音（第 28 页）。
- 如需使用语音识别软件（未附带）转录 IC 录音机上录制的信息，请将“录音模式”设为 LPCM、MP3 或 LPEC（LP 除外）模式（第 29 页）。

- 在对录制的信息进行转录之前，必须先创建 1 个与所录制的声音相匹配的用户文件。该过程称为“练习”。有关“练习”的详情，请参阅所用语音识别软件附带的帮助文件。
- 为了获得最大的识别精度，请根据麦克风距离嘴角 2-3cm 的原则握持 IC 录音机。
- 为了将录音中呼吸的声音降到最低，不要将麦克风直接对准口部。
- 为了获得最大的识别精度，请避免在噪杂的地方录音。
- 无法转录多个人同时讲话的语音。

打开或关闭 IC 录音机的电源

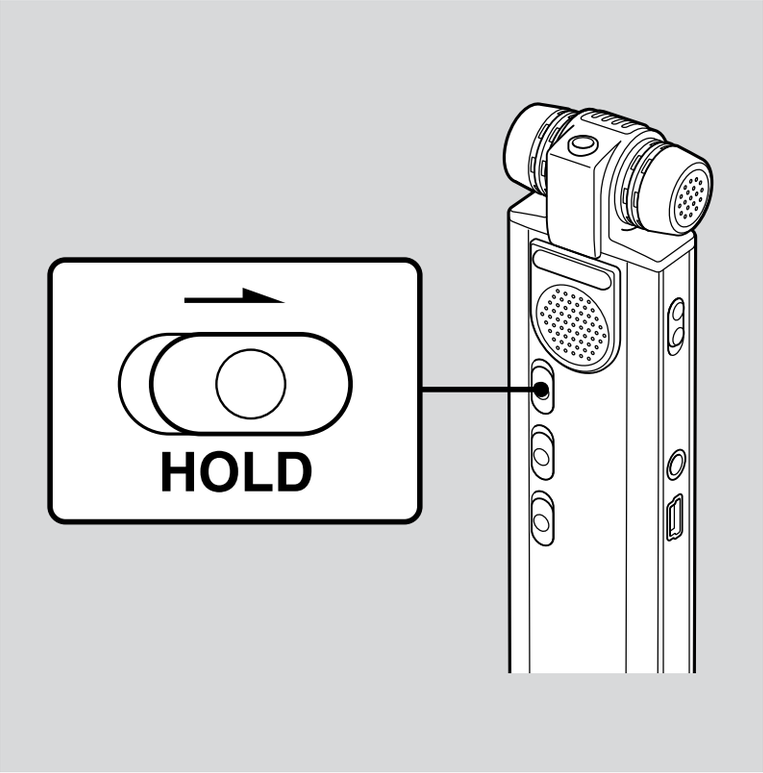

不使用 IC 录音机时，可关机以防电池电量迅速减弱。

关机

在停止模式下，沿箭头方向滑动 HOLD 开关。显示带有按键标记的“HOLD”和当前时间，然后显示“关机”。IC 录音机在数秒钟内关闭。

打开电源

沿箭头相反的方向滑动 HOLD 开关。IC 录音机电源打开，并显示读取动画。

要点

- 如果长时间不使用 IC 录音机，建议关闭 IC 录音机的电源。
- 如果打开 IC 录音机电源后约 10 分钟仍未进行任何操作，显示自动熄灭。(可按任一按钮调出显示。)

录制信息

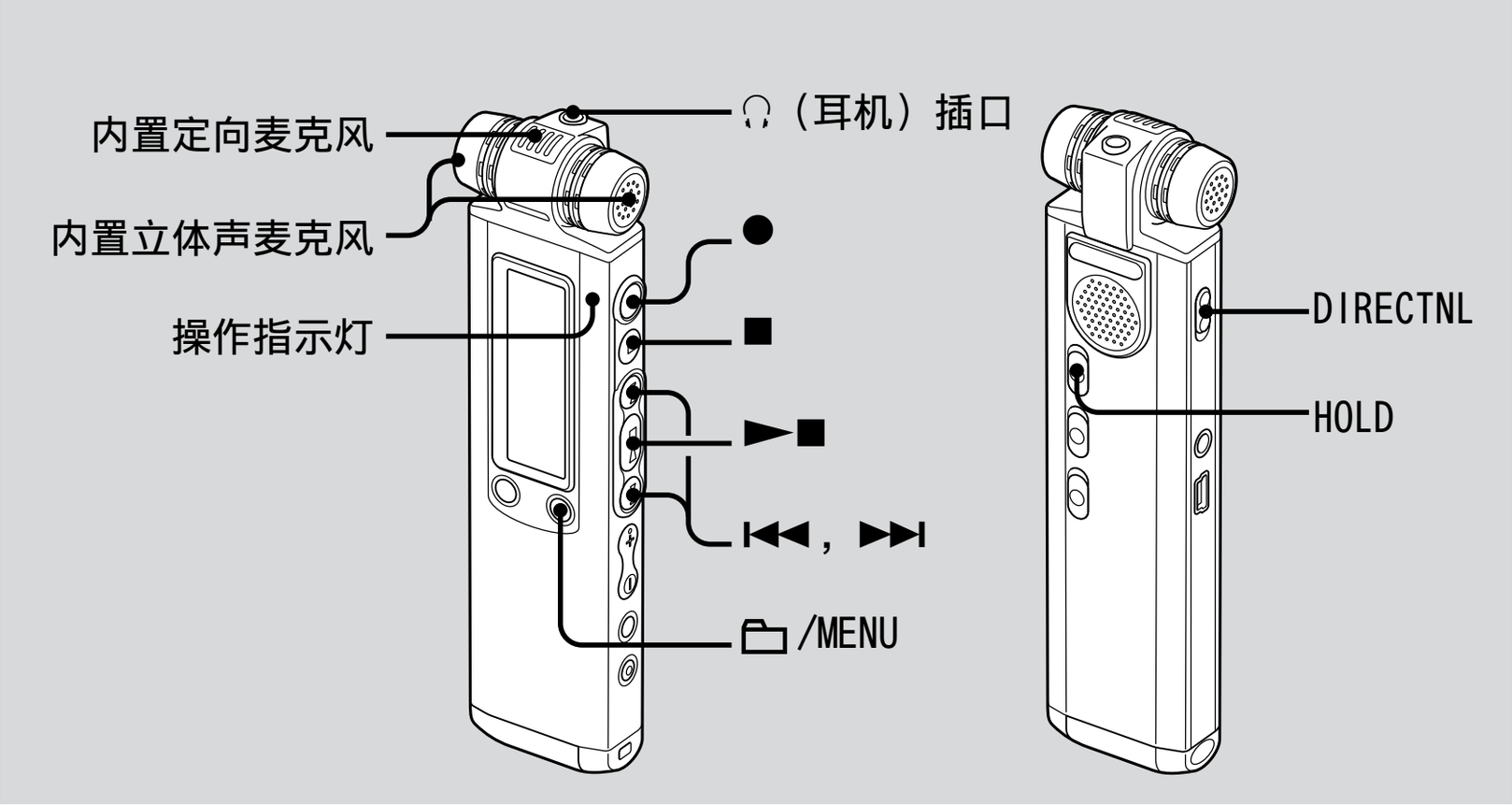

1 选择文件夹。

① 按 /MENU 显示文件夹选择窗口。
② 按 ⏮ 或 ⏭ 选择想要在其中录制信息的文件夹，然后按 ►■。

2 开始录音。

① 在停止模式中按 ●（录音 / 暂停）。操作指示灯呈红色亮起。（如果在菜单中将“LED”设为“关”（第 91 页），则操作指示灯不会亮起。）
录音时无需按住 ●（录音 / 暂停）。

上 1 个信息录完后会自动录制新信息。

② 对着内置麦克风讲话。

3 按 ■（停止）则停止录音。

IC 录音机将在当前录音的开头停止。

要点

- 建议在开始录音前首先进行试录。
- 当购买 IC 录音机时，已经有 5 个文件夹可用，每个文件夹内可录制 999 条信息。
- 利用附带的 Digital Voice Editor 软件（第 101 页）可新建文件夹或删除不需要的文件夹。
- 在录音过程中，可沿箭头方向滑动 HOLD 开关，锁定所有的按钮功能以防止意外操作。

注

- 不能将信息录制到从电脑传送来的 文件夹中。如果在选择某个 文件夹后按 ●（录音 / 暂停），则该文件夹将自动转为可以将信息录入其中的 文件夹，信息将作为该文件夹中录制的最后 1 条信息。
- 当操作指示灯闪烁，或呈红色或橙色亮起时，请不要取出电池或连接（或断开）USB AC 适配器。否则可能会破坏数据。
- 录音过程中若有物体如手指等偶然擦刮 IC 录音机，可能会录入噪音。
- 进行录音之前，请务必检查电池剩余电量（第 17 页）。
- “录音水平”设为“低 ”、“高 ”、“较高 ”或“音乐模式 ”时，限幅器功能不起作用。
- 为了避免在长时间录音过程中更换电池，请使用 USB AC 适配器（未附带）供电（第 124 页）。
- 如果以不同的录音模式录制信息，则最大录音时间将有所不同。

要	请
暂停录音 *	按 ●（录音 / 暂停）。 在录音暂停期间，操作指示灯呈红色闪烁，且显示窗口中的“●II”也将闪烁。
退出暂停并继续录音	再次按 ●（录音 / 暂停）。将从该点恢复录音。（若要在暂停后停止录音，请按 ■（停止）。）
立即查看当前的录音 **	按 ►■。 录音停止，并从刚录制的信息开头开始播放。
录音过程中查看 **	在录音或录音暂停过程中按住 ⏮。录音停止，此时可一边听快放的声音，一边向后查找。松开 ⏮ 后，将从该点开始播放。

* 连续暂停 1 小时后，将自动退出录音暂停，IC 录音机进入停止模式。

** 在手动录音模式下不能选择该功能。

监控录音过程

将附带的立体声耳机连接到 🎧（耳机）接口可监控录音过程。可通过按 VOL + 或 – 调节监控音量，但录音水平是固定的。

录制集中于特定方向的声音

如需录制集中于特定方向的声音，请将 DIRECTNL 开关滑到“ON”位置。适用于想要录制讨论会 / 洽谈会等会场特定声音的情况。

当 DIRECTNL 开关设为“ON”时将采用定向麦克风，因而即使选择了立体声录音模式（LPCM 44/16、LPCM 22/16、MP3 192k、MP3 128k、LPEC STHQ、LPEC ST 或 LPEC STLP 模式），声音仍然采用单声道模式进行录制。

当使用外部麦克风时，DIRECTNL 开关不起作用。

当 DIRECTNL 开关设为“OFF”时

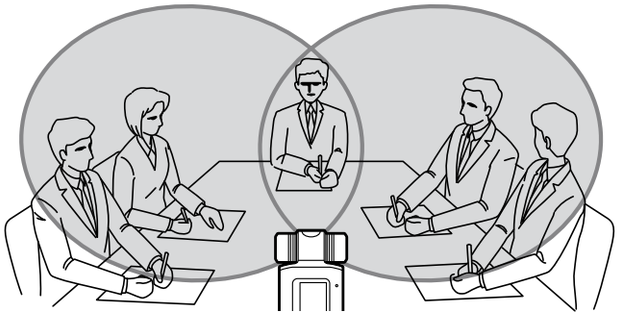

当 DIRECTNL 开关设为“ON”时

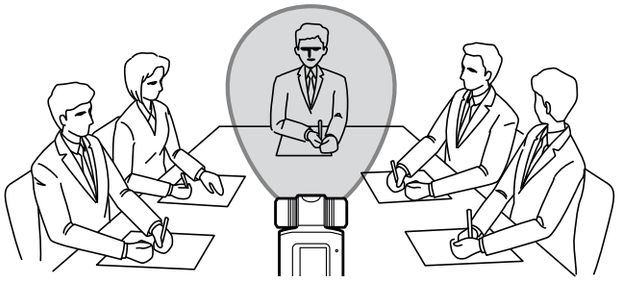

选择录音模式

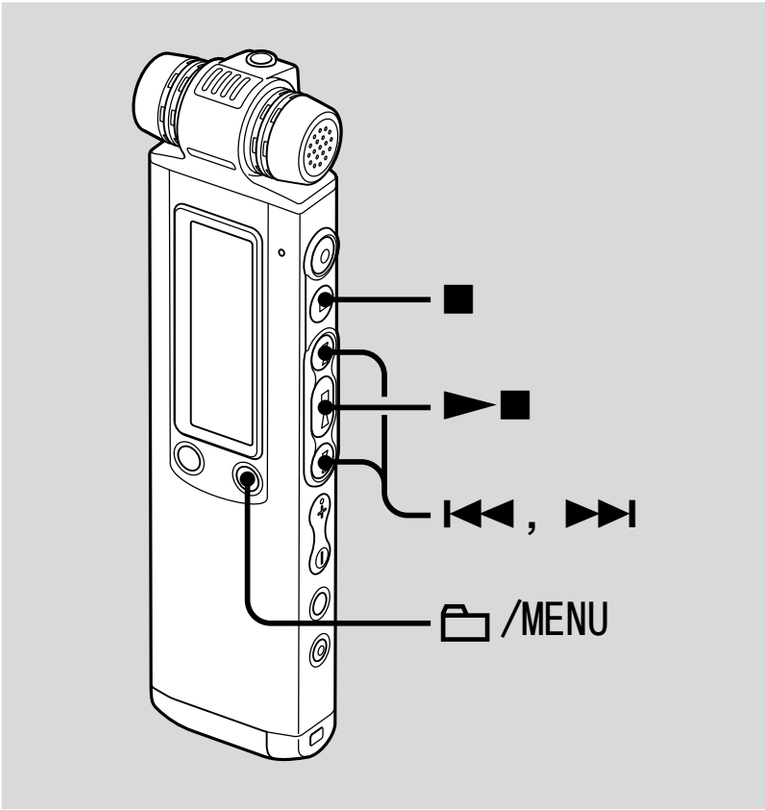

IC 录音机兼容 3 种编码解码器：LPCM (Linear PCM)、MP3 和 LPEC。每种编码解码器提供的特性如下。

LPCM (Linear PCM)：属于 WAV 文件并可录制不带压缩的声音，提供的质量高于 MP3 或 LPEC。另一方面，文件非常大，传送到电脑需要一定时间，可用录音时间短于 MP3 或 LPEC。建议声音质量较为重要的情况下（如音乐演出录音）采用该编码解码器进行录音。

MP3：1 种声音压缩的标准方式，可用多种不同的电脑进行播放。建议通过邮件发送或与他人分享录制信息的情况下采用该编码解码器。

LPEC：1 种由 Sony 独家提供的声音压缩方式。利用附带的应用程序“Digital Voice Editor”可编辑和播放文件，并将文件转换为 MP3 或 WAV 格式。建议想要在电脑上编辑 IC 录音机录制的信息 / 音乐的情况下使用该软件。当采用 LPEC 格式录制信息时，可将书签和 / 或优先标记添加到信息上。

可在 IC 录音机停止的情况下，在菜单中选择录音模式。
IC 录音机出厂时，“录音模式”设为“MP3 192k”。

1 按住 🗀/MENU 进入菜单模式。

将显示菜单模式窗口。

2 按 ⏮ 或 ⏭ 选择“录音模式”，然后按 ►■。

3 按 ⏮ 或 ⏭ 选择想要的录音模式，然后按 ►■。

LPCM 44/16：立体声（44.1 kHz/16 bit/WAV）
可录制相当于 CD 的高质量立体声声音。

LPCM 22/16：立体声（22.05 kHz/16 bit/WAV）
可较长时间录制高质量立体声声音。

MP3 192k：立体声（44.1 kHz/192 kbps，MPEG1 Layer3）
可录制高质量立体声声音。

MP3 128k：立体声（44.1 kHz/128 kbps，MPEG1 Layer3）
可录制立体声声音。

MP3 48k：单声道（44.1 kHz/48 kbps，MPEG1 Layer3）
可录制单声道声音。

LPEC STHQ：立体声（44.1 kHz/128 kbps）
可录制高质量立体声声音。

LPEC ST：立体声（44.1 kHz/48 kbps）
可录制标准立体声声音。

LPEC STLP：立体声（44.1 kHz/24 kbps）
可较长时间录制立体声声音。

LPEC SP：单声道（16 kHz/16 kbps）
可录制标准单声道声音。

LPEC LP：单声道（8 kHz/6 kbps）
可较长时间录制单声道声音。

4 按 ■（停止）退出菜单模式。

注

不能在录音时设定录音模式。

最长录音时间

当所有信息均采用同一录音模式进行录音时，所有文件夹的最长录音时间如下。

ICD-SX700

LPCM 44/16 模式	LPCM 22/16 模式	MP3 192k 模式
1 小时 30 分钟	3 小时 10 分钟	11 小时 40 分钟

MP3 128k 模式	MP3 48k 模式	LPEC STHQ 模式
17 小时 35 分钟	46 小时 55 分钟	17 小时 20 分钟

LPEC ST 模式	LPEC STLP 模式	LPEC SP 模式
45 小时 45 分钟	88 小时 10 分钟	139 小时 35 分钟

LPEC LP 模式
372 小时 25 分钟

ICD-SX800

LPCM 44/16 模式	LPCM 22/16 模式	MP3 192k 模式
3 小时 10 分钟	6 小时 25 分钟	23 小时 35 分钟

MP3 128k 模式	MP3 48k 模式	LPEC STHQ 模式
35 小时 25 分钟	94 小时 40 分钟	34 小时 55 分钟

LPEC ST 模式	LPEC STLP 模式	LPEC SP 模式
92 小时 15 分钟	177 小时 40 分钟	281 小时 20 分钟

LPEC LP 模式
750 小时 15 分钟

ICD-SX900

LPCM 44/16 模式	LPCM 22/16 模式	MP3 192k 模式
6 小时 25 分钟	12 小时 50 分钟	47 小时 30 分钟

MP3 128k 模式	MP3 48k 模式	LPEC STHQ 模式
71 小时 15 分钟	190 小时 5 分钟	70 小时 10 分钟

LPEC ST 模式	LPEC STLP 模式	LPEC SP 模式
185 小时 20 分钟	356 小时 45 分钟	564 小时 40 分钟

LPEC LP 模式
1505 小时 55 分钟

设定录音水平

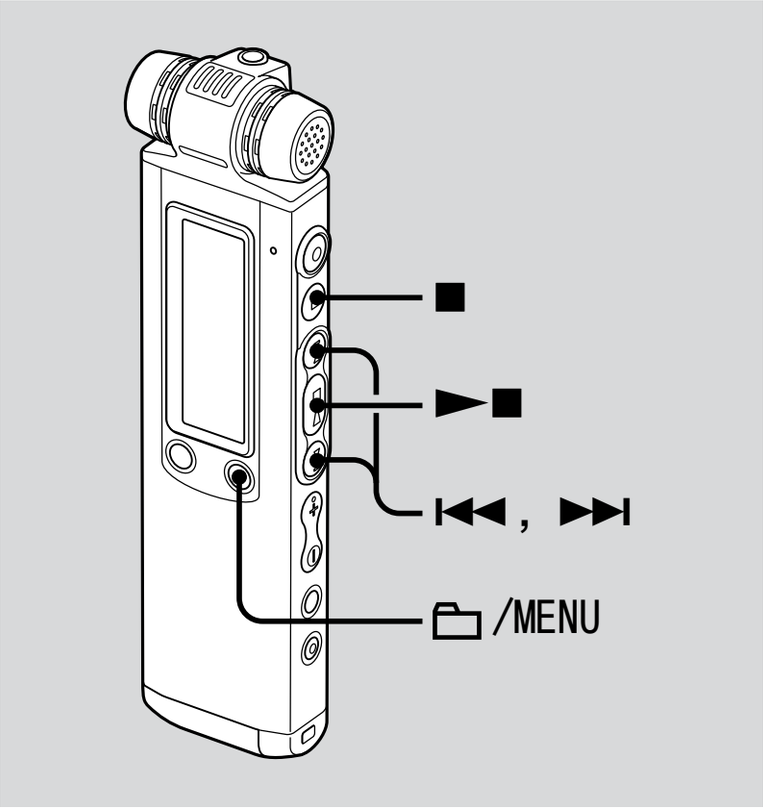

可在 IC 录音机停止或录音的情况下，在菜单中设定录音水平。
IC 录音机出厂时，“录音水平”设为“高 🎤”。

1 **按住 🗀/MENU 进入菜单模式。**
将显示菜单模式窗口。

2 **按 ⏮ 或 ⏭ 选择“录音水平”，然后按 ►■。**

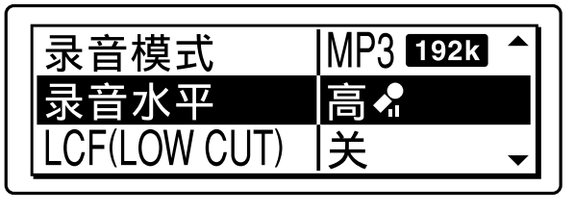

3 **按 ⏮ 或 ⏭ 选择想要的录音水平，然后按 ►■。**

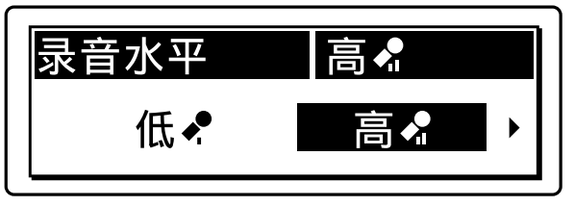

低 🎤：麦克风对准口部录制口述，录制靠近 IC 录音机的声音或较响的声音。

高 🎤：录制通常的对话或会议的声音，如在会议室或会见期间进行录音。

较高 ：录制远离 IC 录音机的声音或较低的声音，如在宽敞的房间进行录音。

音乐模式 ：录制更自然的声音并防止声音失真。

手动：手动录音过程中可手动调节录音水平。

4 按 ■（停止）退出菜单模式。

手动录音模式

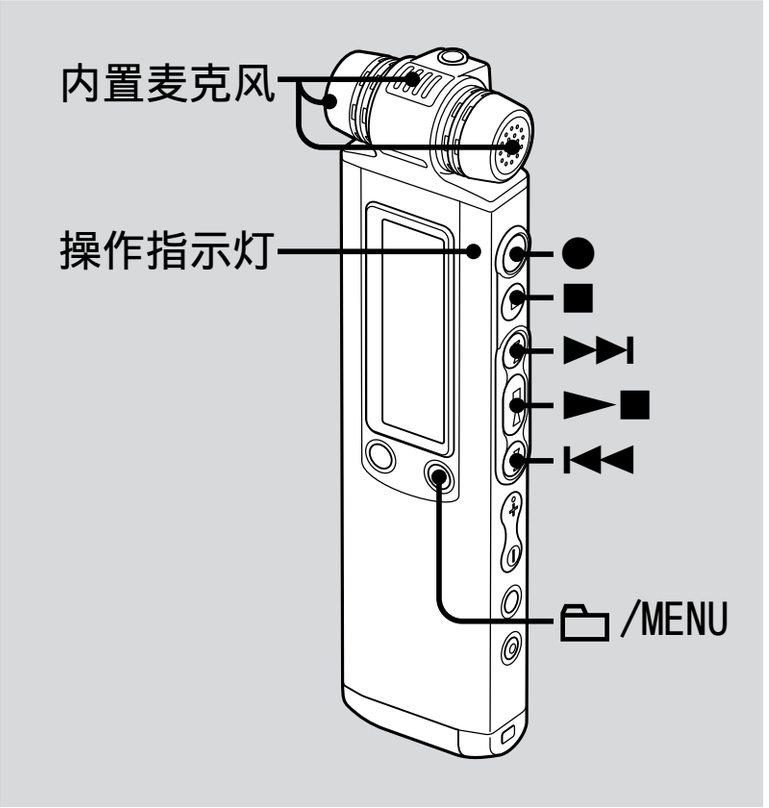

当将“录音水平”设为“手动”时，可手动调节录音水平。

1 在菜单中将“录音水平”设为“手动”。

有关详情，请参阅“设定录音水平”（第 33 页）。

2 选择文件夹。

① 按 🗀/MENU 显示文件夹选择窗口。
② 按 ⏮ 或 ⏭ 选择想要在其中录制信息的文件夹，然后按 ►■。

3 按住 ●（录音 / 暂停）。

IC 录音机进入录音待机模式。当对着麦克风讲话时，显示窗口中的电平计随之移动。

4 按 ⏮ 或 ⏭ 调节录音水平，根据声源而调。

根据声源在电平计上将待录制声音的最大电平调节到约 -12 dB。
如果显示“OVER”，则为了避免声音失真，请按 ⏮ 或 ⏭ 并调低录音水平使“OVER”不再显示。

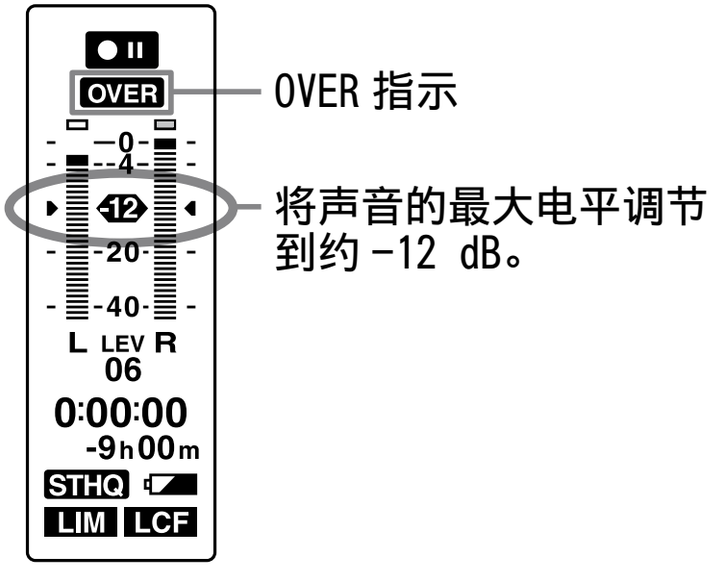

按住 ⏮ 或 ⏭ 连续更改声音电平。声音电平也会显示为电平计下方的数字。

5 在菜单中进行其他录音设置，如“LIMITER”、“LCF（LOW CUT）”等。

6 开始录音。

① 按 ●（录音 / 暂停）。
操作指示灯呈红色亮起并显示“REC”。
无需在录音时按住●(录音 / 暂停)。
② 对着内置麦克风讲话。

7 按 ■（停止）则停止录音。

录音

要点

录音结束或录音水平切换到“低 ”等“手动”以外的设置之后，会保存为手动录音模式设定的设置。下次可采用相同设置开始手动录音。

注

- 在手动录音模式下，不能使用 VOR 功能（第 41 页）进行录音。
- 在手动录音模式下，即使按 ►■ 也不能查看当前录音。

自动设定输入电平以免声音失真－限幅器功能

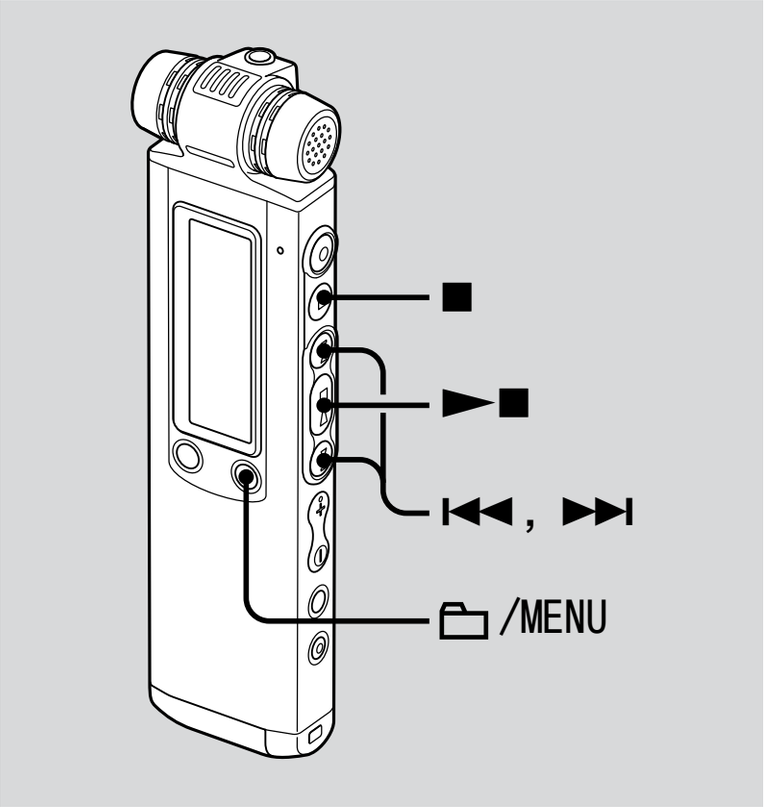

如果停止或录音模式期间将“LIMITER”设为“开”，则输入电平会自动设定在最大输入电平以内，避免输入过大的声音时出现声音失真。过大的声音会自动调节到合适的电平，避免声音失真。

IC 录音机出厂时，“LIMITER”设为“开”。

1 按住 🗀/MENU 进入菜单模式。

将显示菜单模式窗口。

2 按 ⏮ 或 ⏭ 选择“详细菜单”，然后按 ▶■。

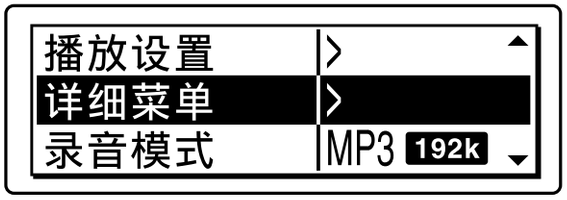

3 按 ⏮ 或 ⏭ 选择“LIMITER”，然后按 ▶■。

4 按 ⏮ 或 ⏭ 选择“开”，然后按 ▶■。

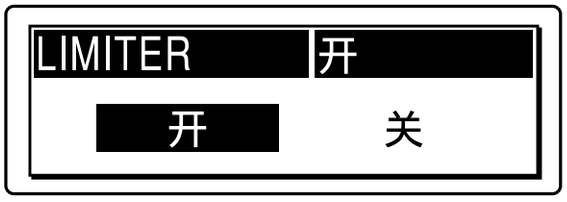

5 按 ■（停止）退出菜单模式。

注

“录音水平”设为“低”、“高”、“较高”或“音乐模式”时，限幅器功能不起作用。

若要取消限幅器功能

在第 4 步中将“LIMTER”设为“关”。

开始录音之前预先录制若干秒钟－提前录音功能

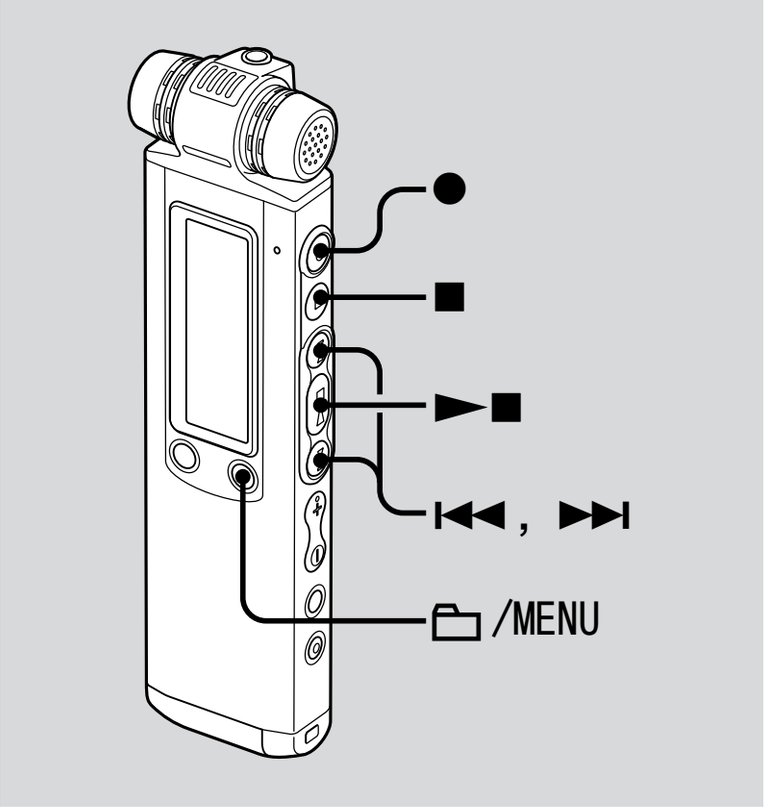

提前录音功能可在开始录制之前录制最长 5 秒钟的声源。内存缓冲 5 秒钟的声音。

适用于会见期间录音或进行户外录音，使您不会错过开始录音的时机。

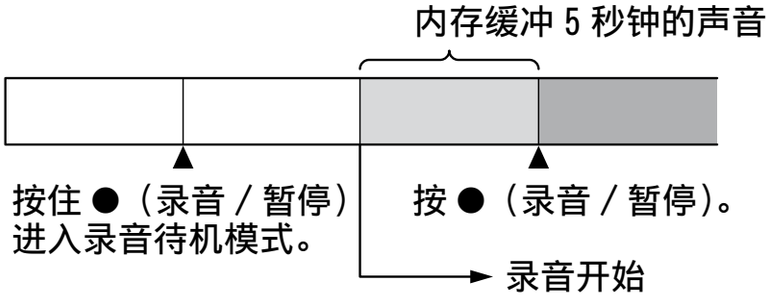

1 **按住 🗀/MENU 进入菜单模式。**

将显示菜单模式窗口。

2 **按 ⏮ 或 ⏭ 选择“详细菜单”，然后按 ►■。**

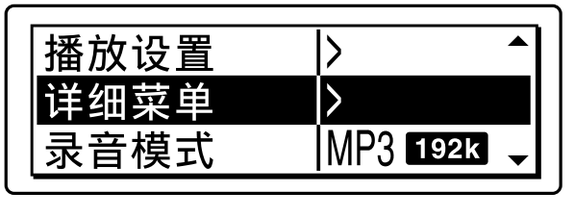

3 按 ⏮ 或 ⏭ 选择“提前录音”，然后按 ►■。

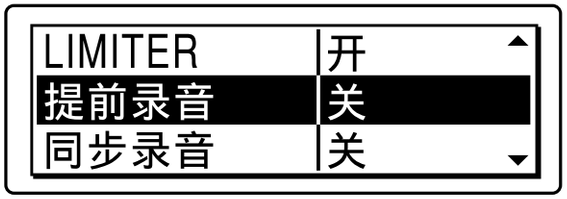

4 按 ⏮ 或 ⏭ 选择“开”，然后按 ►■。

5 按 ■（停止）退出菜单模式。

6 选择文件夹。

① 按 🗀/MENU 显示文件夹选择窗口。
② 按 ⏮ 或 ⏭ 选择想要在其中录制信息的文件夹，然后按 ►■。

7 按住 ●（录音 / 暂停）进入录音待机模式。

内存缓冲最近 0 到 5 秒钟的声音。

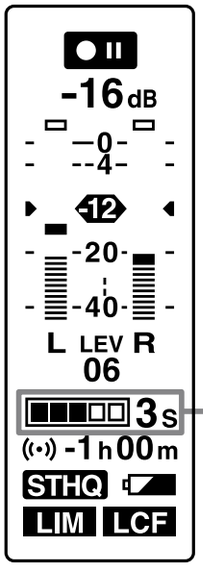

显示内存缓冲 0 到 5 秒钟的声音。

8 按 ●（录音 / 暂停）开始录音。

退出录音模式的待机并开始录音。按钮按下之前 0 到 5 秒钟的声音会被保存。

9 按 ■（停止）则停止录音。

注

- 如果通过内置麦克风使用提前录音功能开始录音，则按 ●（录音 / 暂停）时可能会录制咔嗒噪音。若要使用提前录音功能进行录音，建议使用外部麦克风。
- 剩余可录音时间少于 10 秒钟时，提前录音功能会被禁用。
- 当 IC 录音机进入待机模式之后经过 60 分钟时，待机模式将被取消并停止录音。
- 如果在第 8 步之前停止录音，则不会保存内存中缓冲的声音。

若要取消提前录音功能

在第 4 步中将“提前录音”设为“关”。

切除低频－ LCF 功能

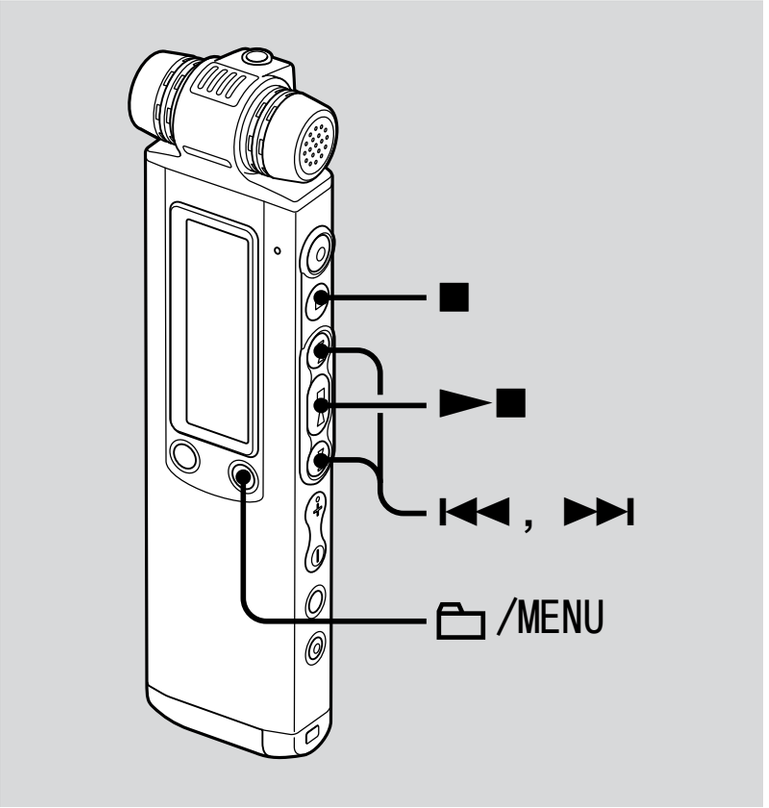

在停止或录音模式中将 LCF（Low Cut Filter）功能设为“开”时，可以切除低于 200 Hz 的频率以减少因风等产生的刺耳的噪音，有助于更加清晰地录制声源。

IC 录音机出厂时,LCF 功能设为“关”。

1 按住 🗀/MENU 进入菜单模式。

将显示菜单模式窗口。

2 按 ⏮ 或 ⏭ 选择“LCF（LOW CUT)”，然后按 ►■。

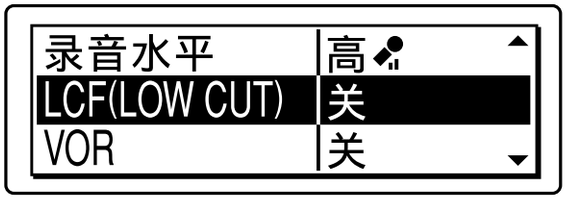

3 按 ⏮ 或 ⏭ 选择“开”，然后按 ►■。

4 按 ■（停止）退出菜单模式。

若要取消 LCF 功能

在第3步将“LCF（LOW CUT)”设为“关”。

音控自动启动录音 — VOR 功能

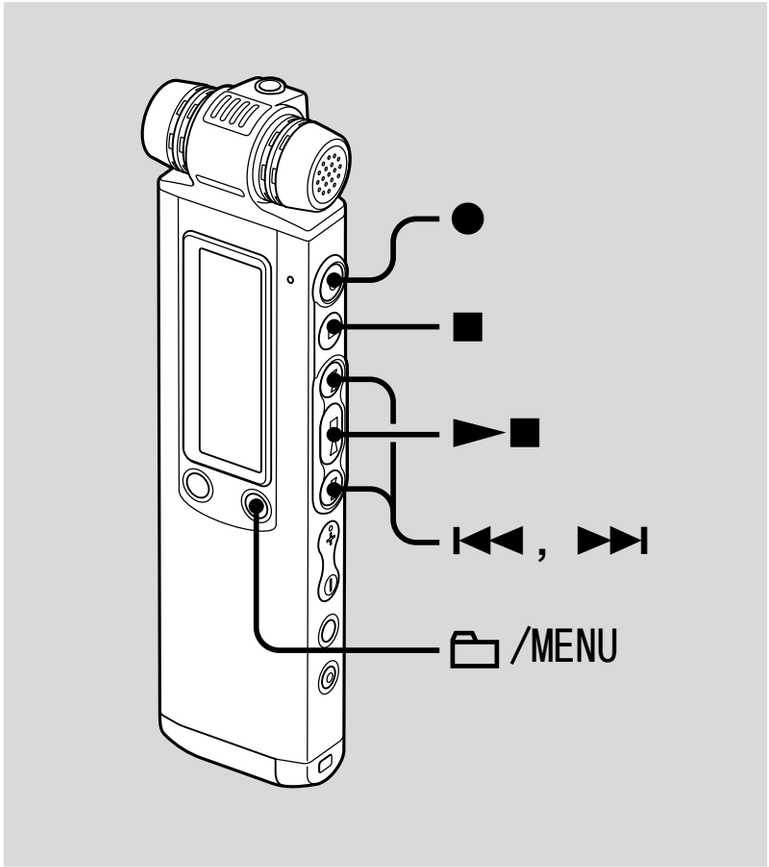

可将 VOR（Voice Operated Recording）功能设为“开”，使 IC 录音机在检测到声音时即开始录音，听不到声音时便暂停，从而避免了在无声期间的无效录音。

IC 录音机出厂时,VOR 功能设为“关”。

1 按住 🗀/MENU 进入菜单模式。

将显示菜单模式窗口。

2 按 ⏮ 或 ⏭ 选择“VOR”，然后按 ►■。

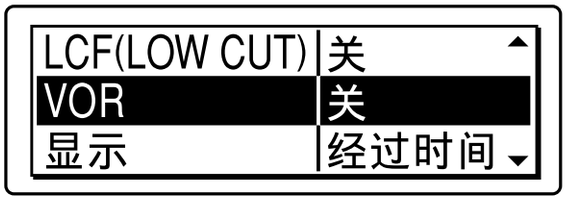

3 按 ⏮ 或 ⏭ 选择“开”，然后按 ►■。

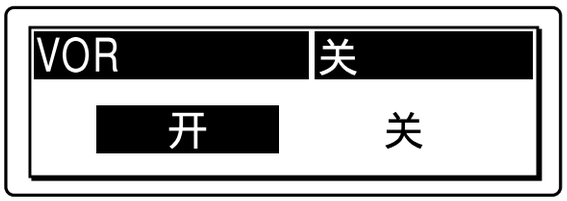

4 按 ■（停止）退出菜单模式。

5 按 ●（录音 / 暂停）。

“REC”和“VOR”将出现在显示窗口。

当 IC 录音机检测到声音时，录音开始。当未检测到任何声音时录音暂停，且“VOR”和“●II”闪烁。当 IC 录音机再次检测到声音时，再次开始录音。

若要取消 VOR 功能

在第 3 步中将“VOR”设为“关”。

注

- VOR 功能会受到您周围声音的影响。根据录音的具体条件在菜单中设定“录音水平”。若在改变麦克风灵敏度后录音效果仍不理想或进行十分重要的录音时，请在菜单中将“VOR”设为“关”。
- VOR 录音期间，如果按 ●（录音 / 暂停）暂停录音，则只有“●II”闪烁。
- 同步录音（第 50 页）、手动录音（第 34 页）和提前录音（第 38 页）期间，VOR 功能不起作用。

录音过程中将某信息分成 2 条信息

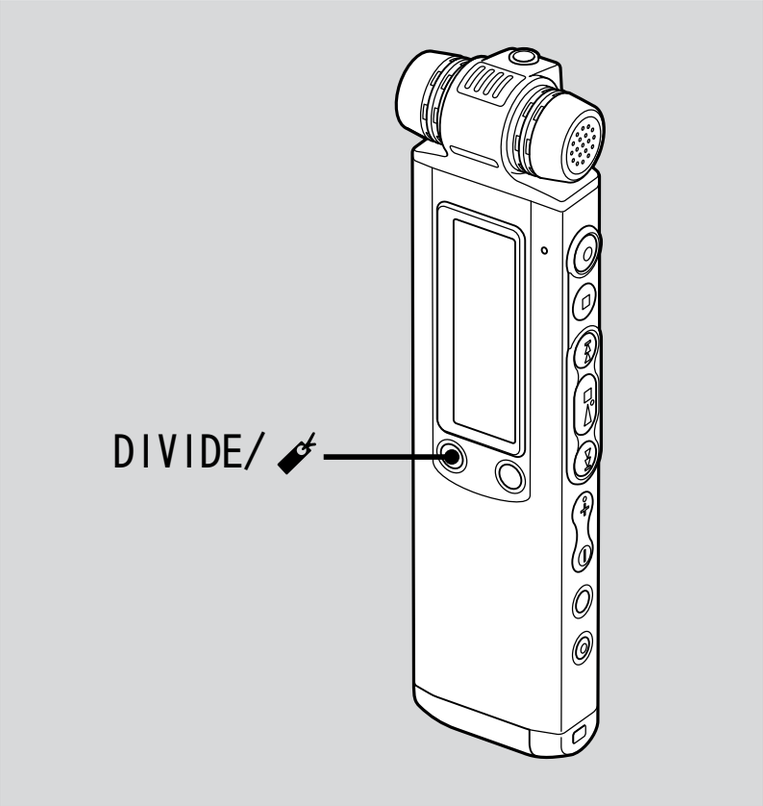

可在录音过程中将某信息分成 2 部分，并为分出的后 1 部分添加新信息号。

在录音过程中按 DIVIDE/ 。

显示屏上显示动画，新信息号将添加在按该按钮时所对应的点。信息将被录制为 2 部分，但录音继续进行而不会停止。

信息 1	信息 2	信息 3

▲

信息被拆分。
连续录制信息 2 和信息 3。

要点

可以在录音暂停期间拆分当前录制的信息。

注

- 为了拆分信息，内存必须保持一定的空余空间。更详细信息请参考第 122 页的“系统限制”。
- 如果某一文件夹中已经录制 999 条信息，则不能在该文件夹中拆分信息。
- 信息一旦拆分，则不能使用 IC 录音机重新合并所拆分的信息。
- 不能在刚刚开始时（开始后的 0.5 秒钟）拆分某条信息。
- 将某条信息一分为二时，在信息拆分点，第 1 条信息的结尾和第 2 条信息的开始可能会被中断。
- 同步录音（第 50 页）期间不能拆分信息。
- 如果在本机录制信息时过于频繁地拆分信息，则可能会出现以下情况：操作指示灯不停闪烁，并且一段时间内不能操作本机。这不是故障。请等待操作指示灯熄灭。

将录音添加到原先已录制的信息

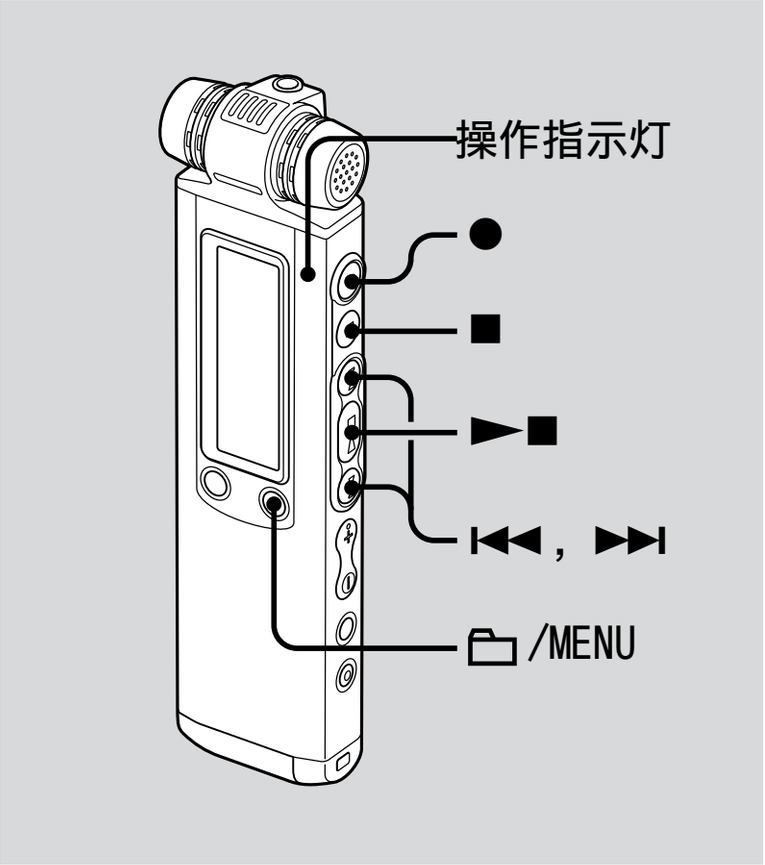

当菜单中的“添加 / 覆盖”设为“添加”时，可将录音添加到正在播放的信息。添加的信息将被置于当前信息之后，并被计算为该信息的 1 部分。

播放信息 3 期间

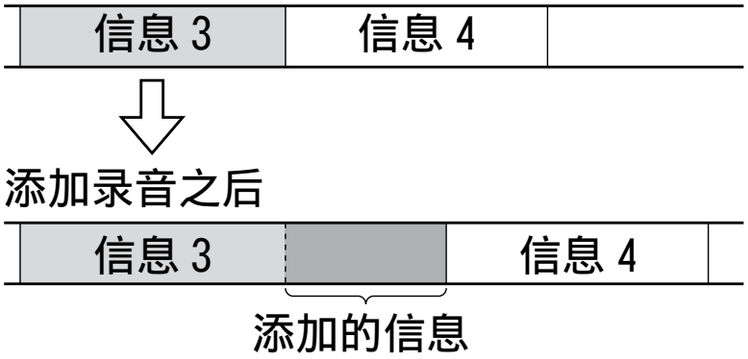

首先选择想要在其中添加录音的信息。

1 按住 🗀/MENU 进入菜单模式。

将显示菜单模式窗口。

2 按 ⏮ 或 ⏭ 选择“添加 / 覆盖”，然后按 ►■。

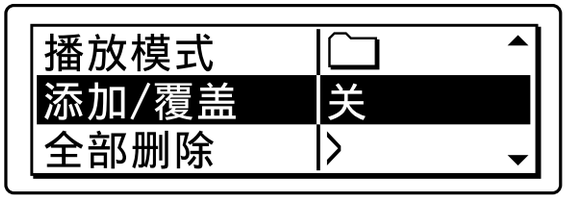

3 按 ⏮ 或 ⏭ 选择“添加”，然后按 ►■。

4 按 ■（停止）退出菜单模式。

5 播放待添加的信息时，按 ●（录音 / 暂停）。

出现“确定添加录音？ 按 [REC] 执行”。

有关播放的详情，请参阅第 54 页。

6 显示“确定添加录音？ 按 [REC] 执行”时，按 ●（录音 / 暂停）。

操作指示灯将变为红色。新录音将被添加到当前信息的结尾。

7 按 ■（停止）则停止录音。

注

- 信息文件达到最大容量限制（LPEC 文件或 MP3 文件为 1 GB，LPCM 文件为 2 GB）时不能添加录音。
- 不能将录音添加到非 IC 录音机录制的 LPCM 文件或 MP3 文件。
- 如果第 5 步之后经过 10 分钟，则必须从第 5 步重新开始操作。
- 如果剩余内存容量不足，则不能添加录音。
- 信息的添加部分将以相同的录音模式进行录制。

在播放过程中添加覆盖录音

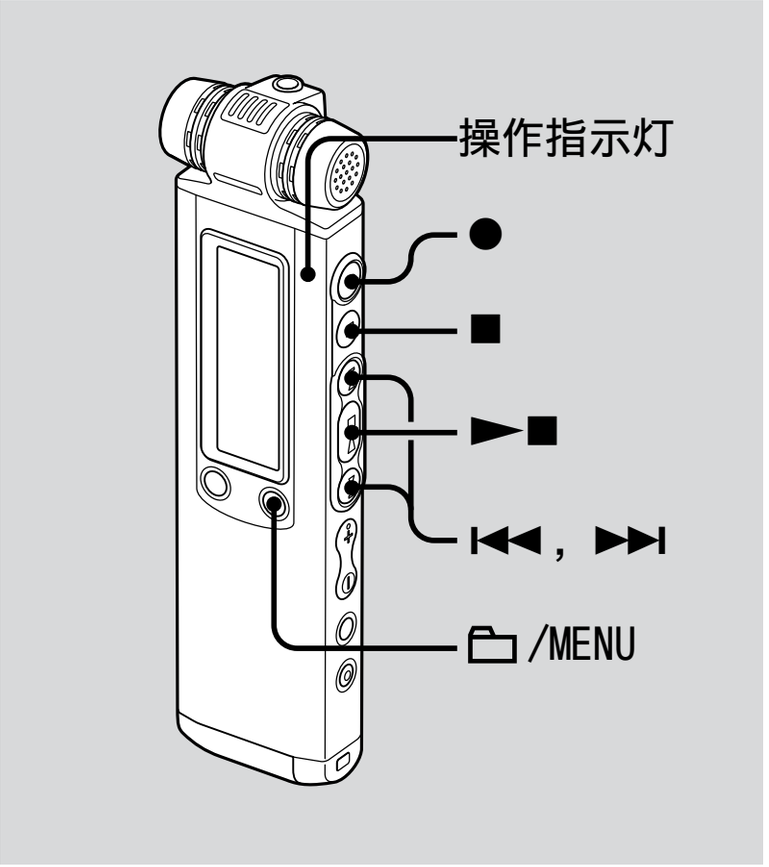

菜单中的“添加 / 覆盖”设为“覆盖”时，可将覆盖录音添加到录制信息中的选择点之后。选择点之后的信息部分会被删除。

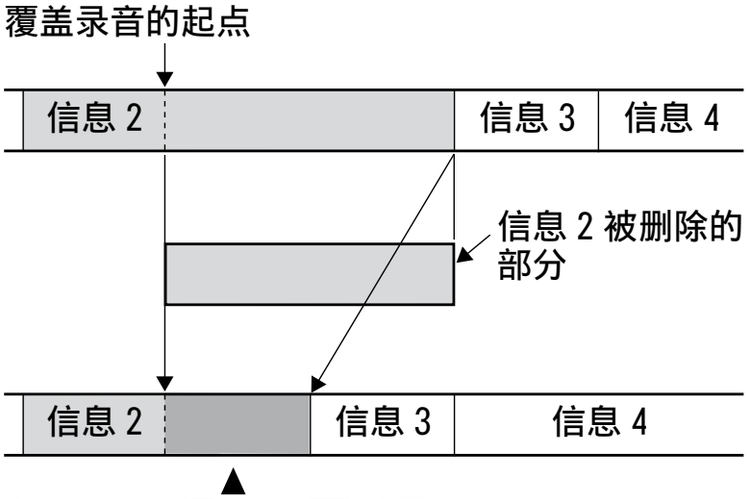

信息 2 中添加的覆盖录音

首先选择想要在其中添加覆盖录音的信息。

1 按住 🗀/MENU 进入菜单模式。

将显示菜单模式窗口。

2 按 ⏮ 或 ⏭ 选择“添加 / 覆盖”，然后按 ►■。

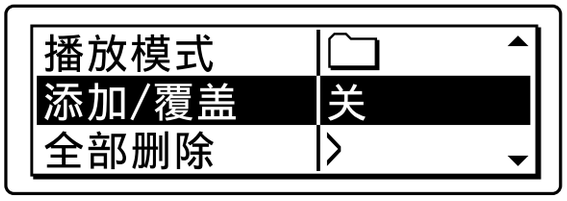

3 按 ⏮ 或 ⏭ 选择“覆盖”，然后按 ►■。

4 按 ■（停止）退出菜单模式。

5 播放待覆盖的信息时，按 ●（录音 / 暂停）。

出现“确定覆盖录音？ 按 [REC] 执行”。

有关播放的详情，请参阅第 54 页。

6 显示“确定覆盖录音？ 按 [REC] 执行”时，按 ●（录音 / 暂停）。

操作指示灯将变为红色。随后录音开始。

7 按 ■（停止）则停止录音。

注

- 信息 / 音乐文件达到最大容量限制 (1 GB) 时，不能将覆盖录音添加到 LPCM 文件以外的文件。待覆盖的起点没有达到最大容量限制时，即使信息 / 音乐文件达到最大容量限制 (2 GB)，也可将覆盖录音添加到 LPCM 文件。
- 不能将覆盖录音添加到非 IC 录音机录制的 LPCM 文件或 MP3 文件。
- 如果第 5 步之后经过 10 分钟，则必须从第 5 步重新开始操作。

用外部麦克风录音

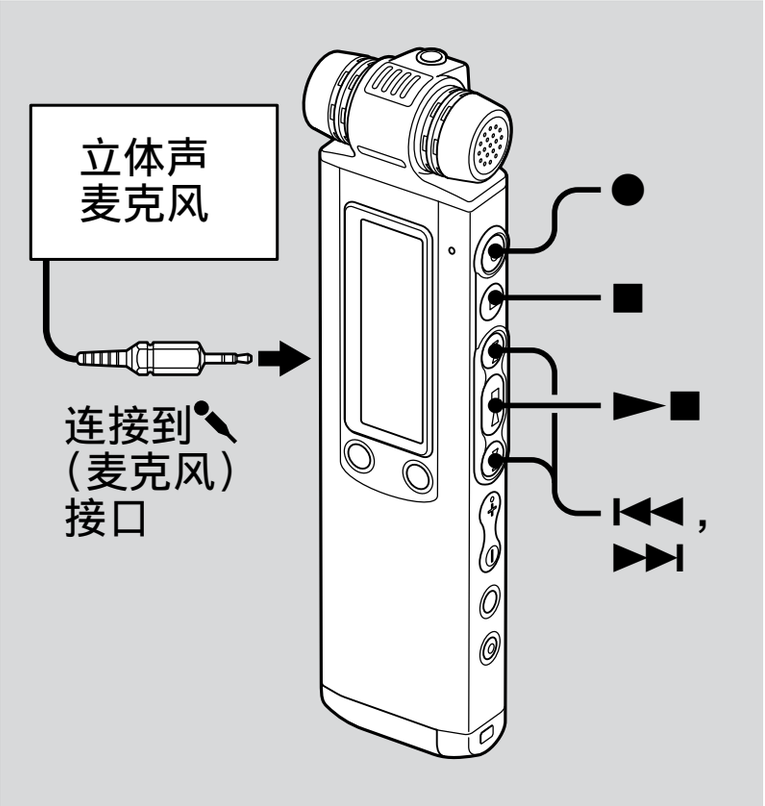

要点

建议在开始录音前首先进行试录。

1 当 IC 录音机处于停止模式时将外部麦克风连接到 （麦克风）接口。

“选择输入模式”将出现在显示窗口。

2 按 ⏮ 或 ⏭ 选择“麦克风”，然后按 ►■。

3 按 ●（录音 / 暂停）开始录音。

内置麦克风将自动关闭。

若输入电平不够强，可在 IC 录音机上调节录音水平。

当功率型耳机的插头插入时，IC 录音机会自动给麦克风供电。

注

如果“选择输入模式”没有显示，请在菜单中设定该项（第 89 页）。

录制电话或手机的声音

可使用附带的麦克风来录制来自电话或手机的声音。

将麦克风的耳机塞入耳中，然后将接收器拿到内有耳机的耳朵上的同时，将耳机的插头连接到 IC 录音机的 🔪 接口。

注

- 连接完成后，应在开始录音之前检查对话的声音质量和录音水平。
- 如果录制电话的提示音或拨号音，则可能会用较低的声级录制对话。此时，应在对话开始之后进行录音。
- VOR 功能可能不起作用，视电话的种类或线路条件而定。
- 无论造成怎样的不便，即使无法用 IC 录音机录制对话，本公司亦概不承担任何责任。
- 您所在地区的经销商可能不经营上述部分选购附件。详情请向经销商咨询。

通过其他设备录音

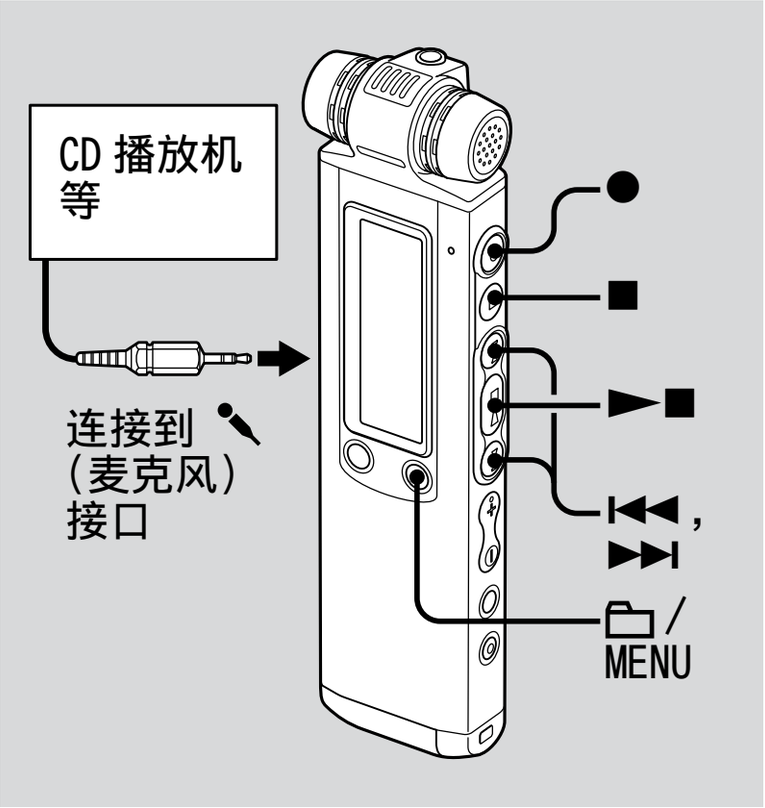

可以不使用电脑而通过连接到 IC 录音机上的 CD 播放机等其他设备录音的方式制作音乐文件。
使用同步录音功能时，如果有 2 秒钟以上未检测到声音，IC 录音机进入录音暂停模式；当检测到声音时，IC 录音机重新开始录制新信息。

要点
建议在开始录音前首先进行试录。

使用同步录音功能进行录音

1 **按住 🗀/MENU 进入菜单模式。**
将显示菜单模式窗口。

2 **按 ⏮ 或 ⏭ 选择“详细菜单”，然后按 ►■。**

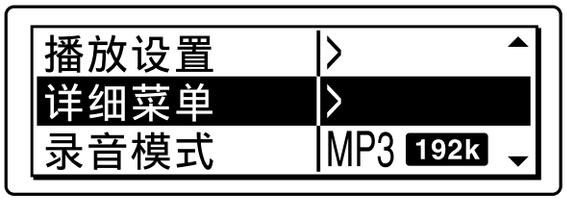

3 **按 ⏮ 或 ⏭ 选择“同步录音”，然后按 ►■。**

4 按 ⏮ 或 ⏭ 选择“开”，然后按 ►■。

5 按 ■（停止）退出菜单模式。

6 当 IC 录音机处于停止模式时，将其他设备连接到 IC 录音机。

利用音频连接电缆 * 将其他设备的声音输出接头（立体声迷你插头）连接到 IC 录音机的 🎤（麦克风）接口。

“选择输入模式”将出现在显示窗口。

7 按 ⏮ 或 ⏭ 选择“音频输入”，然后按 ►■。

8 按 ●（录音 / 暂停）开始录音。

“●II SYNC”闪烁，IC 录音机进入录音暂停模式。

9 开始在连接到 IC 录音机的设备上播放。

“REC SYNC”出现在显示屏上，同步录音开始。

如果有 2 秒钟以上未检测到声音，则同步录音暂停，“●II SYNC”闪烁。当检测到声音时，IC 录音机重新开始录制新信息。

注

- 同步录音期间不能拆分录音信息（第 43 页），不能暂停录音（第 28 页），不能使用 VOR 功能进行录音，也不能使用提前录音功能进行录音。
- 根据连接到 IC 录音机的设备，同步录音功能可能因音频输入电平不同而无法正常运行。

不使用同步录音功能进行录音

1 按住 🗀/MENU 进入菜单模式。

将显示菜单模式窗口。

2 按 ⏮ 或 ⏭ 选择“详细菜单”，然后按 ►■。

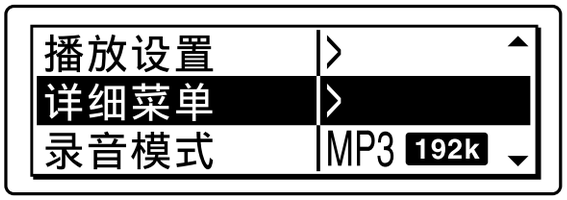

3 按 ⏮ 或 ⏭ 选择“同步录音”，然后按 ►■。

4 按 ⏮ 或 ⏭ 选择“关”，然后按 ►■。

5 按 ■（停止）退出菜单模式。

6 当 IC 录音机处于停止模式时，将其他设备连接到 IC 录音机。

利用音频连接电缆将其他设备的声音输出接头（立体声迷你插头）连接到 IC 录音机的 🎤（麦克风）接口。“选择输入模式”将出现在显示窗口。

7 按 ⏮ 或 ⏭ 选择“音频输入”，然后按 ►■。

8 按 ●（录音 / 暂停）开始录音。

内置麦克风将自动关闭，将录制来自所连接设备的声音。

9 开始在连接到 IC 录音机的设备上播放。

注

- 若输入电平不够强，可在第 6 步中将其他设备的耳机接口（迷你接口，立体声）连接到 IC 录音机的 （麦克风）接口，在 IC 录音机连接的设备上调节音量。
- 如果“选择输入模式”没有显示，请在菜单中设定该项（第 89 页）。
- 您所在地区的经销商可能不经营上述部分选购附件。详情请向经销商咨询。

播放信息

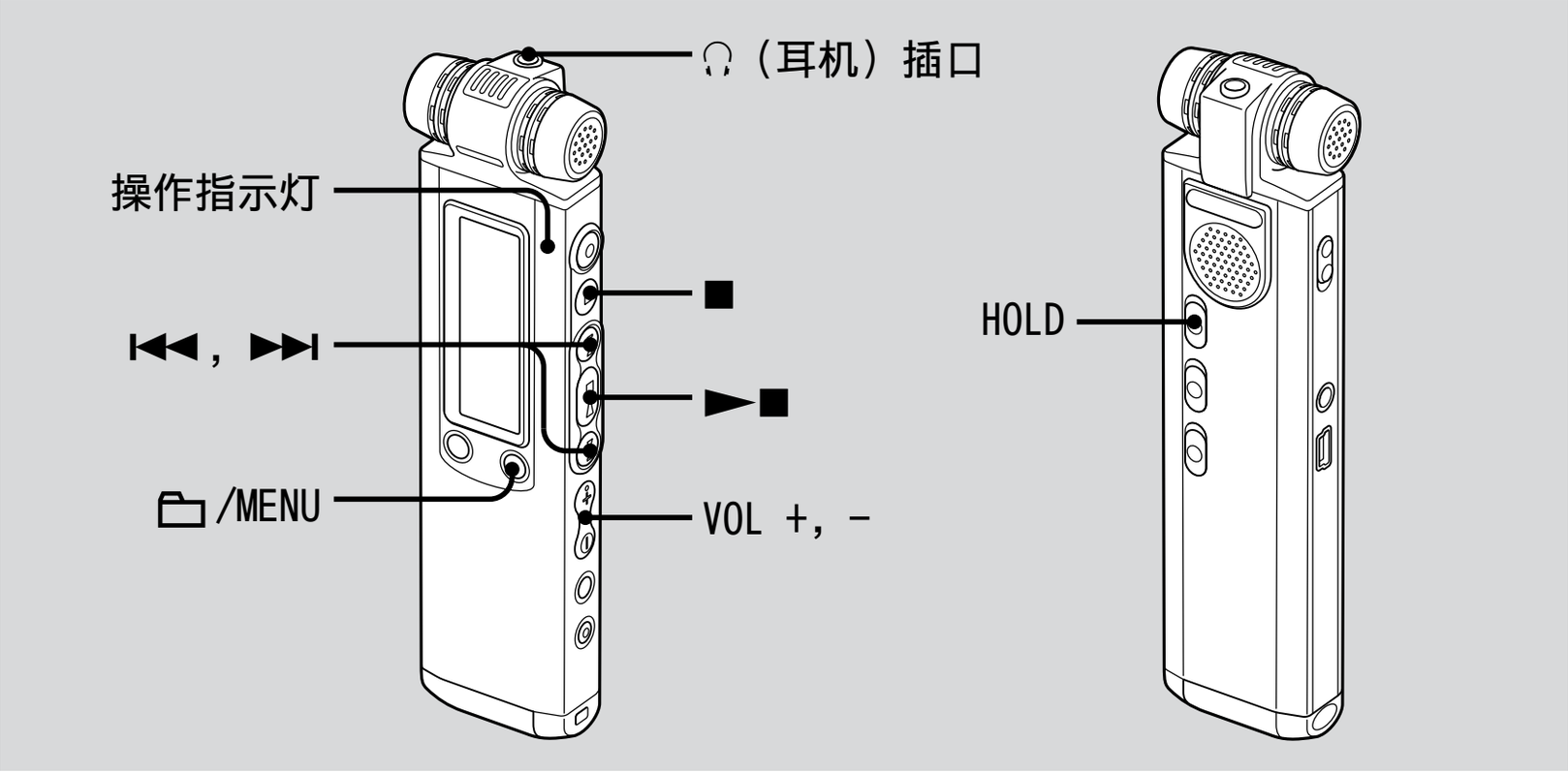

1 选择文件夹。

① 按 🗀/MENU。

② 按 ⏮ 或 ⏭ 选择文件夹，然后按 ►■。

2 按 ⏮ 或 ⏭ 选择想要播放的信息。

3 按 ►■ 开始播放。

操作指示灯呈绿色亮起。（当在菜单中将“LED”设为“关”时（第 91 页），操作指示灯不会亮起。）

4 按 VOL ＋或－ 调节音量。

5 按 ■（停止）则停止播放。

要点

在播放过程中，您可以沿箭头方向滑动 HOLD 开关，锁定所有的按钮功能以防止意外操作。

以更好的声音质量听录音

- **若要使用耳机听录音：**将立体声耳机连接到 ∩（耳机）接口。内置扬声器将会自动断开。
- **若要通过外部扬声器听录音：**将有源扬声器（未附带）连接到 ∩（耳机）接口。

快速找到想要开始播放的点（简易搜索）

当在菜单中将“简易搜索”设为“开”（第 85 页）时，在播放时反复按 ▶▶I 或 I◀◀ 可快速找到想开始播放的点。每按 1 次 I◀◀ 可后退约 3 秒钟，而每按 1 次 ▶▶I 可前进约 10 秒钟。在很长的录音中要确定某个点时该功能很有用。

播放过程中向前搜索 / 向后搜索（提示 / 回顾）

- **若要向前搜索（提示）：**在播放过程中按住 ▶▶I，在到达想要恢复播放的点时松开。
- **若要向后搜索（回顾）：**在播放过程中按住 I◀◀，在到达想要恢复播放的点时松开。

IC 录音机首先一边播放声音一边慢速搜索。当向前或向后检查某个单词时该功能很有用。此时，若按住并保持该按钮，IC 录音机将开始以更高的速度搜索。

当信息播放到最后 1 条信息的结尾时

- 当播放或快速播放到最后 1 条信息的结尾时,“MESSAGE END”提示信息亮起 5 秒钟,同时操作指示灯呈绿色亮起。(您听不到播放的声音。)
- 当“MESSAGE END”和操作指示灯熄灭时,IC 录音机将停在最后 1 条信息的开头。
- 当“MESSAGE END”亮起时若按住 ⏮,则将快速反向播放信息,并在松开按钮处开始正常播放。
- 若最后 1 条信息很长,而您希望从该信息稍后面的部分开始播放,请按住 ⏭ 进到该信息的结尾,然后在“MESSAGE END”亮起时按 ⏮ 后退到想要的位置。
- 对于最后 1 条信息以外的其他信息,请进到下 1 条信息的开头,然后再后退到所需要的点。

要	请
停止在当前位置(播放暂停功能)	按 ■(停止)或 ►■。要从该点恢复播放,请再次按 ►■。
回到当前信息的开头 *	按 1 次 ⏮。**
回到前面的信息	反复按 ⏮。(在停止模式,按住该按钮不放可连续后退到以前的信息。)
跳到下 1 条信息 *	按 1 次 ⏭。**
跳到下面的信息	反复按 ⏭。(在停止模式中,按住该按钮不放可连续跳到后面的信息。)

* 如果已经在信息上设定了书签,则 IC 录音机在书签处停止。

** 将“简易搜索”设为“关”时需要这些操作(第 85 页)。

反复播放某条信息

在播放过程中，按住 ►■ 不放直到出现“↻ 1”为止。所选信息将被反复播放。
若要恢复一般播放，请再次按 ►■。

选择播放模式

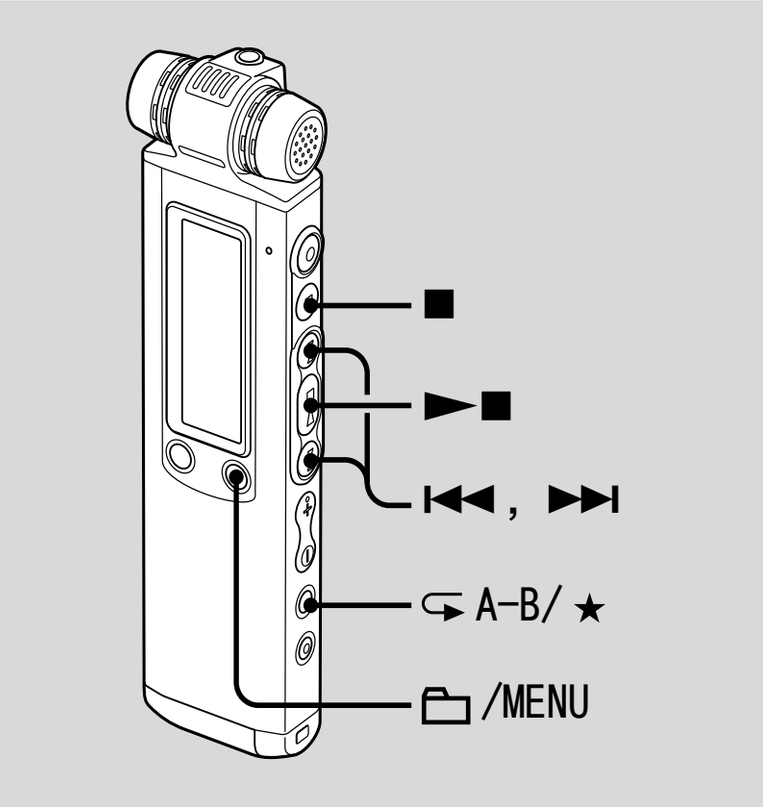

可以在菜单中选择播放模式。

1 按住 🗀 /MENU 进入菜单模式。

将显示菜单模式窗口。

2 按 ⏮ 或 ⏭ 选择“播放模式”，然后按 ►■。

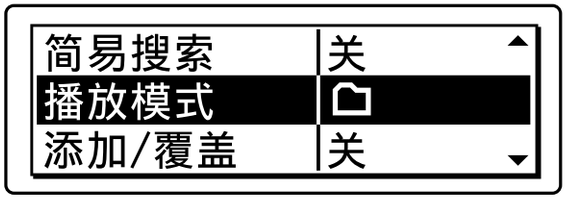

3 按 ⏮ 或 ⏭ 选择“1”、“🗀”、“ALL”、“↻ 1”、“↻ 🗀”或“↻ ALL”，然后按 ►■。

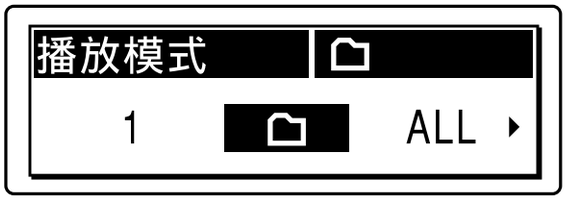

1	播放某条信息。
🗀	将连续播放某个文件夹中的信息。
ALL	连续播放所有信息。
↻ 1	重复播放某条信息。
↻ 🗀	重复播放某个文件夹中的信息。
↻ ALL	重复播放所有信息。

4 按 ■（停止）退出菜单模式。

重复播放指定的段落 — A-B 重复

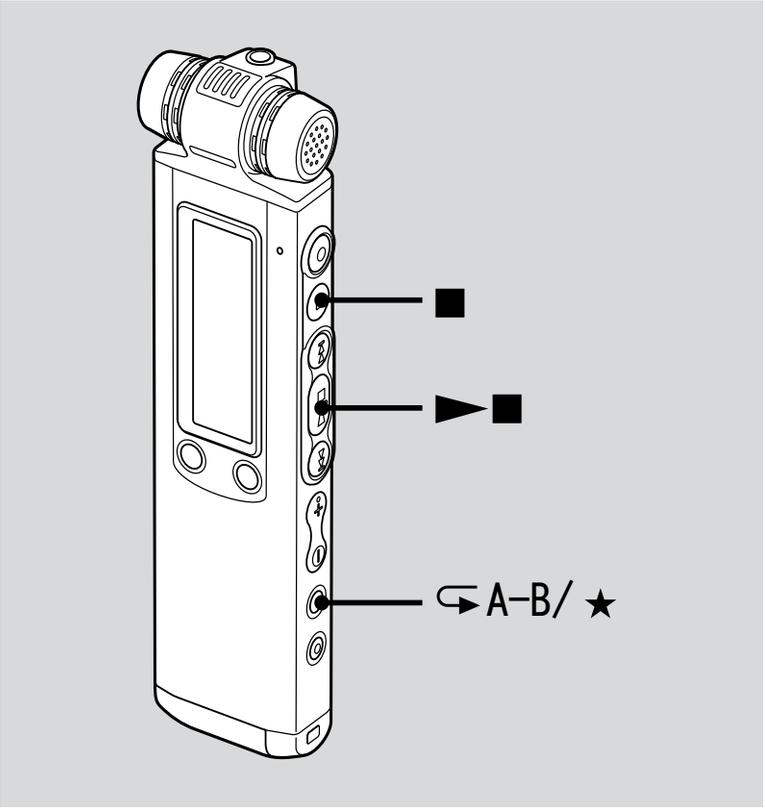

1 在播放过程中，按 ↻（重复）A-B/★ 即可指定起始点 A。

显示“A-B B?”。

2 再次按 ↻(重复)A-B/★ 定终点 B。

“↻ A-B”出现在显示窗口，同时反复播放所指定的段落。

若要恢复一般播放

按 ►■。

若要停止 A-B 重复播放

按 ■（停止）。

若要改变 A-B 重复播放指定的段落

在 A-B 重复播放过程中，再次按 ↻（重复）A-B/★ 指定新的起始点 A。然后按照第 2 步的操作，指定新的终点 B。

注

- 不能在刚刚开始时（开始后的 0.5 秒）或即将结束时（结束前的 0.5 秒）设定点 A 和点 B。
- 不能在靠近已设定的书签处（书签前后 0.5 秒）设定点 A 和点 B。

调节播放速度 — DPC 功能

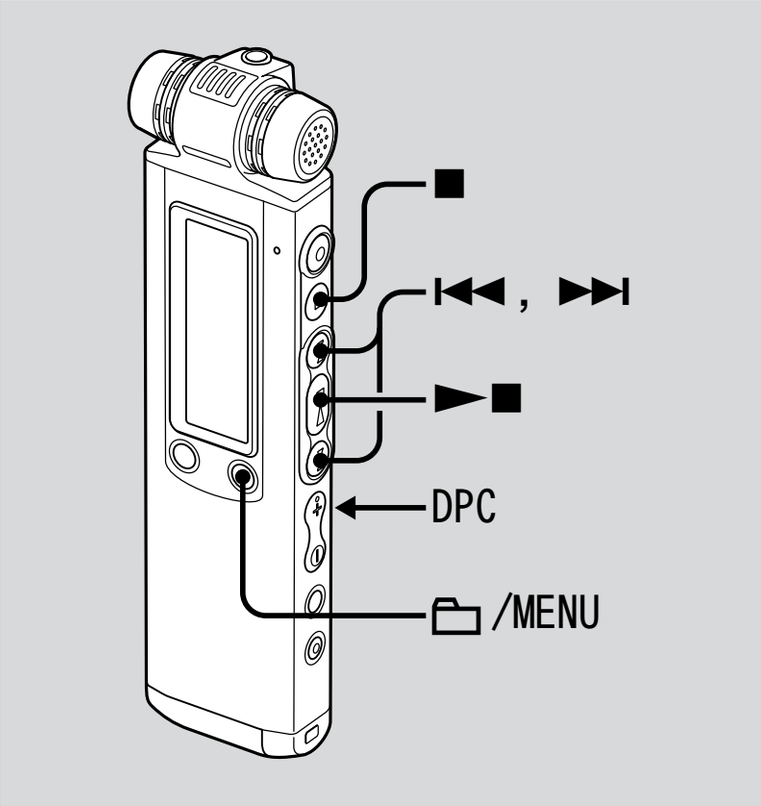

若将 DPC（Digital Pitch Control）开关滑到“ON”，相对菜单中的一般播放速度，可在 +200% 至 -75% 的范围内调节播放速度。
通过数字处理功能，信息仍可以自然的声调播放。

1 将 DPC 开关滑到“ON”。

2 按住 🗀/MENU 进入菜单模式。

将显示菜单模式窗口。

3 按 ⏮ 或 ⏭ 选择“DPC”，然后按 ►■。

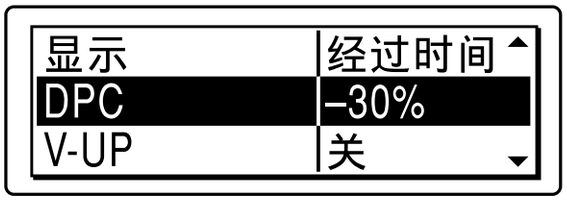

4 按 ⏮ 或 ⏭ 调节播放的速度，然后按 ►■。

对于 + 设置可以 10% 为步长进行设定，对于 – 设置，可以 5% 为步长进行设定。

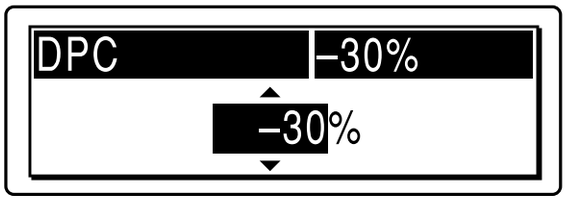

5 按 ■（停止）退出菜单模式。

若要恢复一般播放

请将 DPC 开关滑到“OFF”。

强调低音

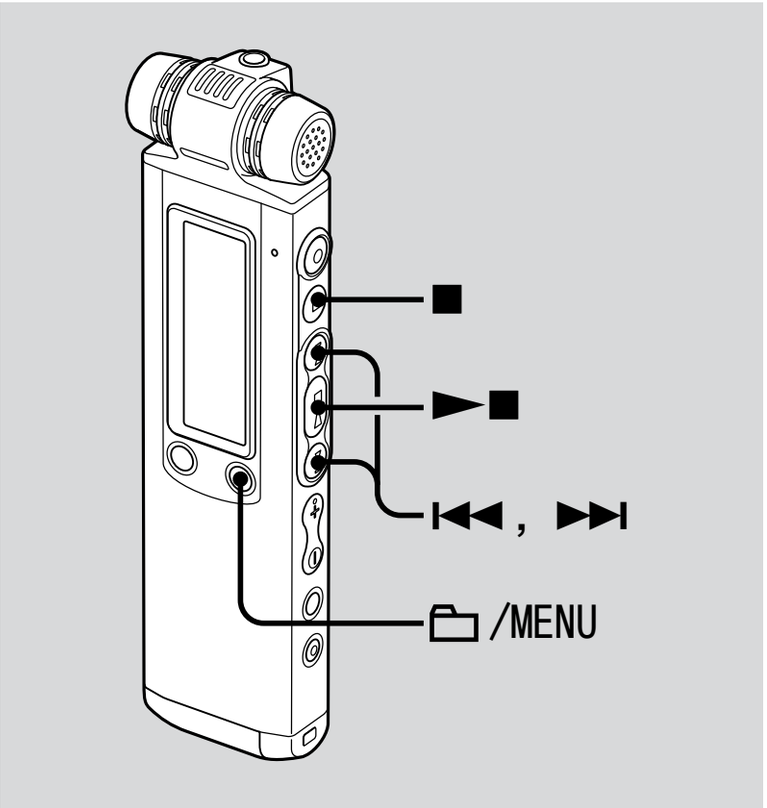

可以在菜单中设定所需的低音。不过，当使用内置扬声器播放时，此项设定不起作用。

1 按住 🗀/MENU 进入菜单模式。

将显示菜单模式窗口。

2 按 ⏮ 或 ⏭ 选择“音效”，然后按 ►■。

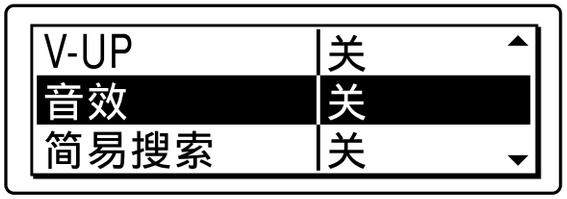

3 按 ⏮ 或 ⏭ 选择想要的低音，然后按 ►■。

重低音 1	强调低音。
重低音 2	进一步强调低音。
关	不能强调低音。

4 按 ■（停止）退出菜单模式。

注

如果 NOISE CUT 开关设为“ON”，则不能强调低音。

减少失真使人声更加清晰－ Noise Cut 功能

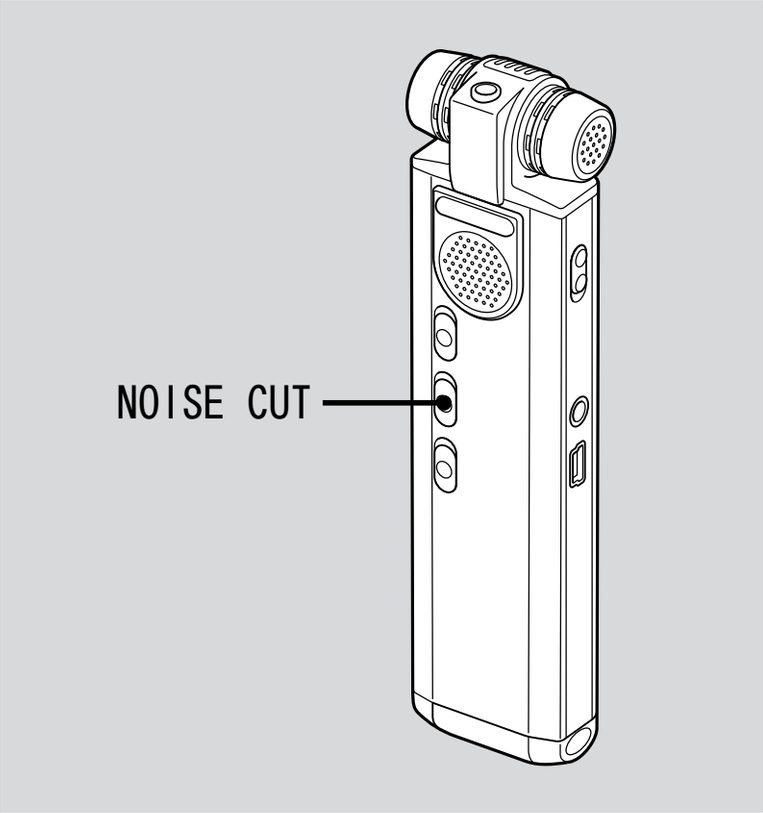

当 NOISE CUT 开关设为“ON”时，处于人声范围以外的过低和过高频率的失真会被减少，因此可听到更加清晰的人声。

当正在使用内置扬声器时，Noise Cut 功能不起作用。

播放期间将 NOISE CUT 开关设为“ON”。

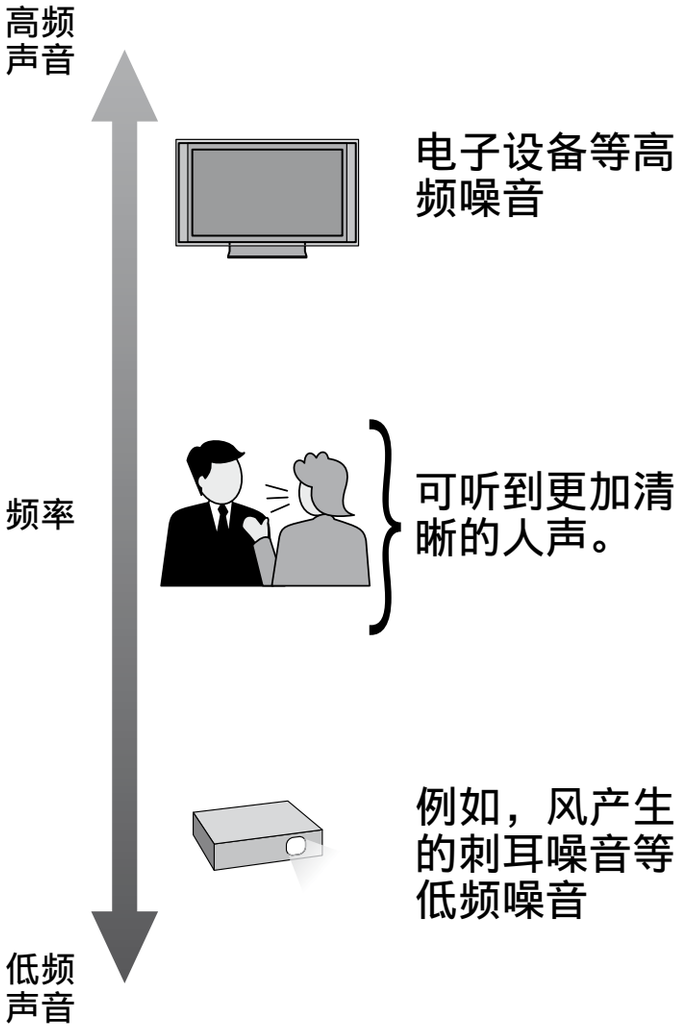

注

- 如果 NOISE CUT 开关设为“ON”，则不能强调低音。
- 根据所录制语音状况的不同，Noise Cut 功能的效果会有所不同。

若要取消 Noise Cut 功能

请将 NOISE CUT 开关设为“OFF”。

通过放大听不到的声音调节播放声音 — Digital Voice Up 功能

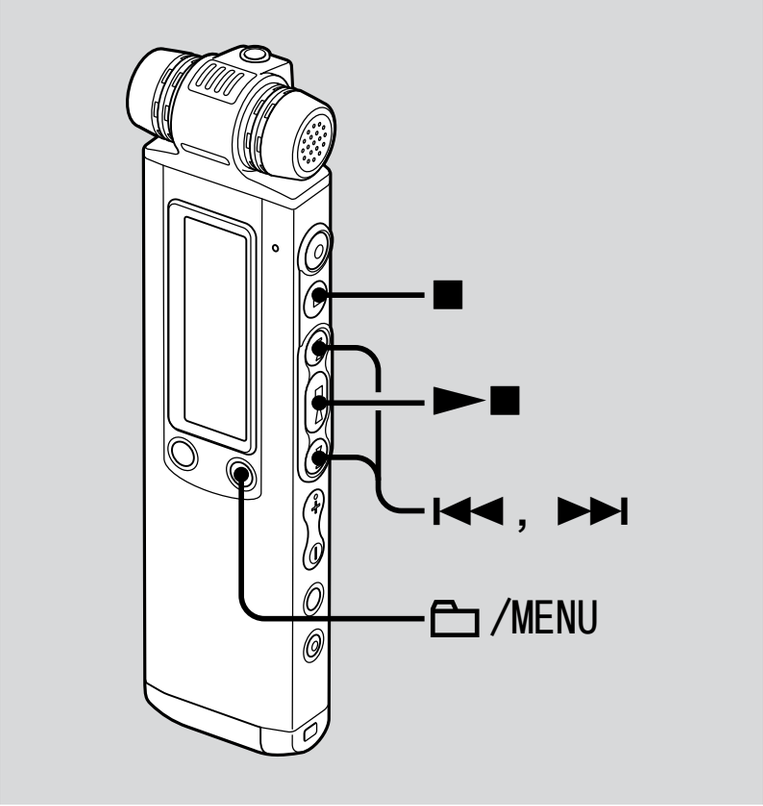

当将“V-UP”设为“弱”或“强”时，已录制信息的低音部分会被放大，使您可更容易听到低细的人声。

1 **按住 🗀/MENU 进入菜单模式。**

将显示菜单模式窗口。

2 **按 ⏮ 或 ⏭ 选择“V-UP”，然后按 ►■。**

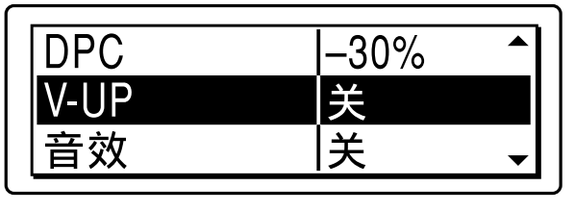

3 **按 ⏮ 或 ⏭ 选择“弱”或“强”，然后按 ►■。**

弱：可略微不精准地调节 Digital Voice Up 功能。

强：可更有效地调节 Digital Voice Up 功能。

关：Digital Voice Up 功能不起作用。

4 **按 ■（停止）退出菜单模式。**

若要取消 Digital Voice Up 功能

在第 3 步中将“V-UP”设为“关”。

添加书签

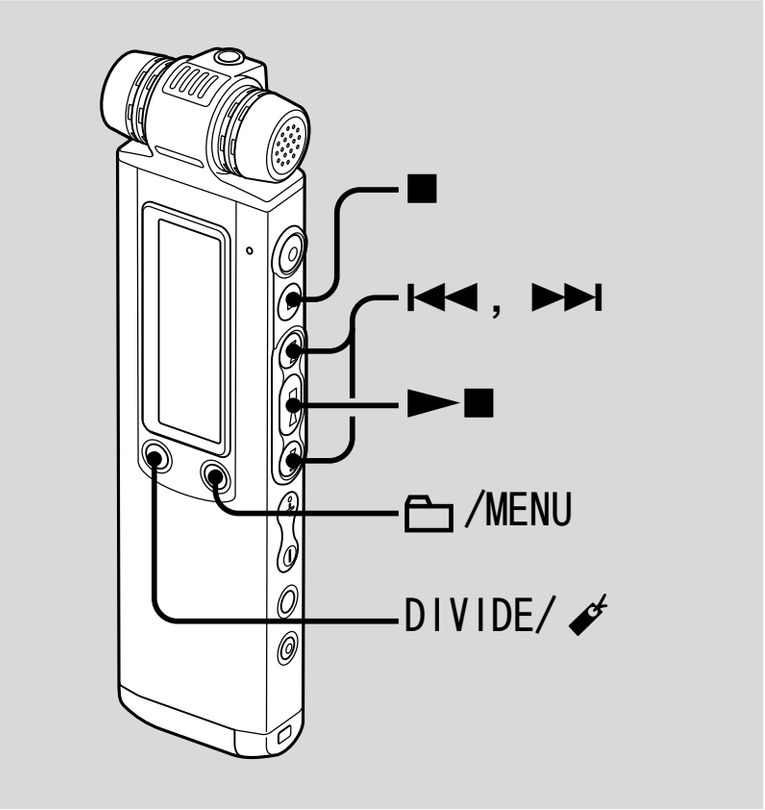

可在信息中的某一点添加书签并在播放时使用。在每条信息中仅可添加 1 个书签。

播放或停止过程中，在想要添加书签的位置按住 DIVIDE/ ✎（书签）。

随即添加书签，同时“✎”（书签）闪烁 3 次。

如果在已添加了书签的信息中添加书签，则原先添加的书签将被删除，同时在新指定的点添加新书签。

若要从书签处开始播放

当 IC 录音机处于停止模式时按 ⏮ 或 ⏭。当“✎”（书签）闪烁 1 次时按 ►■。

若要删除书签

1 按住 🗀/MENU 进入菜单模式。
将显示菜单模式窗口。

2 按 ⏮ 或 ⏭ 选择“删除书签”，然后按 ►■。
显示“确定删除书签 ?”。

3 按 ⏮ 或 ⏭ 选择“是”，然后按 ►■。
将会出现删除动画和“正在删除 ...”，书签随即被删除。

4 按 ■（停止）退出菜单模式。

注

- 不能在 MP3、LPCM 和 WMA 文件中添加书签。
- 不能在信息刚刚开始或刚刚结束处添加书签。

用其他设备录音

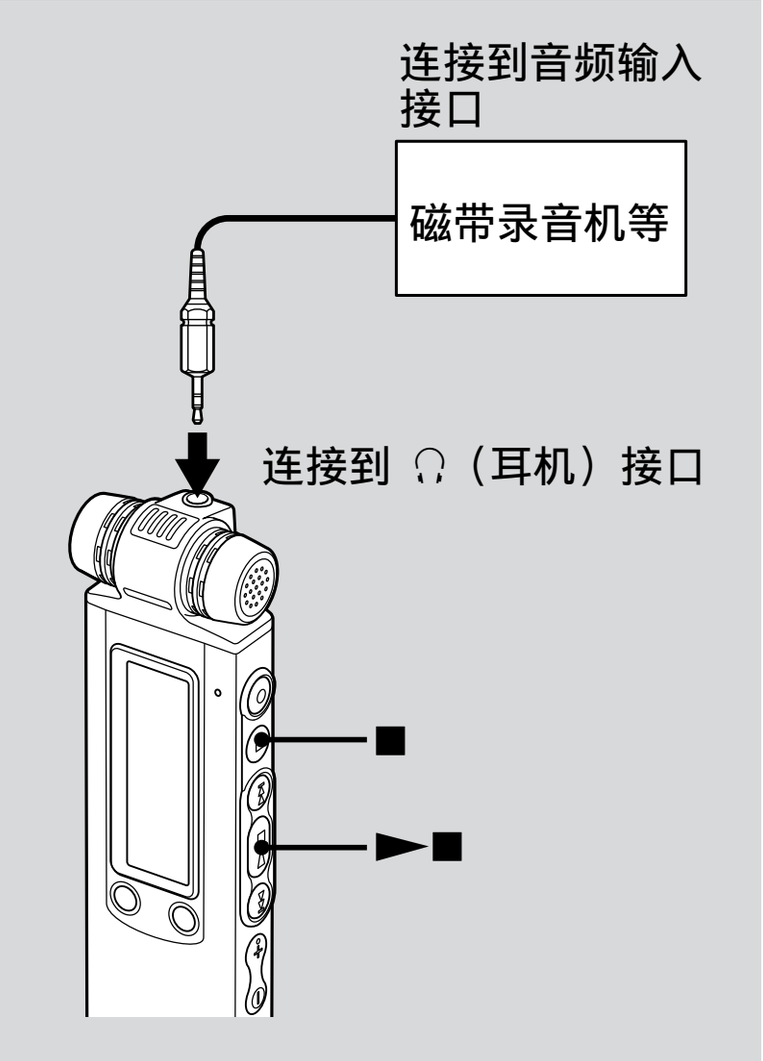

若要用其他设备录制 IC 录音机的声音，请将 IC 录音机的 ∩（耳机）接口用音频连接电缆（未附带）连接到其他设备的音频输入接口（迷你接口，立体声）。

1 用音频连接电缆 * 将 IC 录音机的 ∩（耳机）接口连接到其他设备的音频输入接口（立体声迷你接口）。

2 按 ►■ 开始播放，同时将所连接的设备设为录音模式。

来自 IC 录音机的信息将被录制在所连接的设备上。

3 在 IC 录音机和所连接设备上的同时按 ■（停止）停止录音。

要点
建议在开始录音前首先进行试录。

注
您所在地区的经销商可能不经营上述部分选购附件。详情请向经销商咨询。

在指定时间播放带播放设置

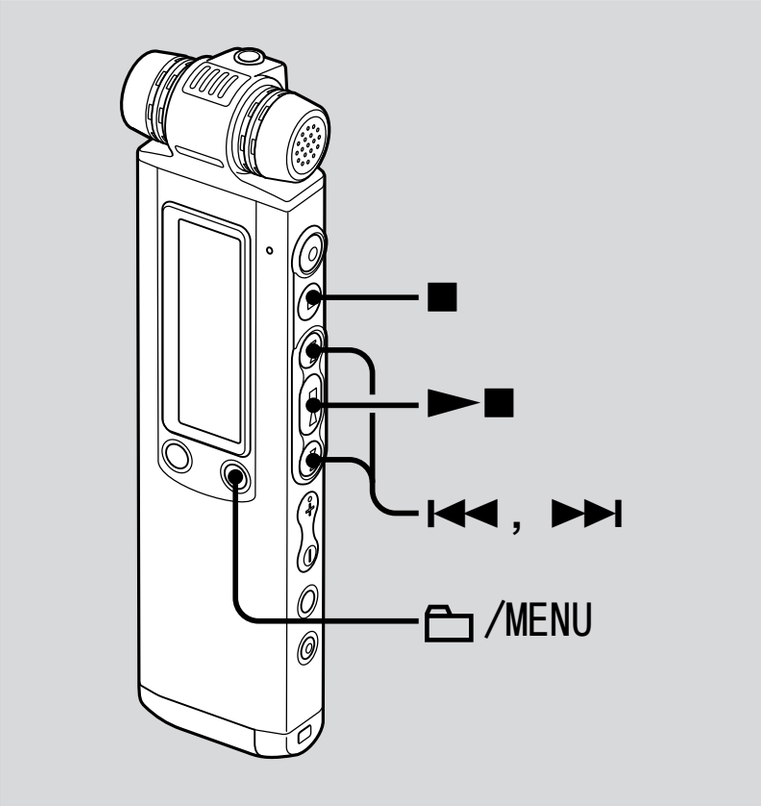

可在指定时间发出播放设置铃声并播放所选择的信息。
可在每周指定日期或每天同一时间播放某条信息。

1 选择想要播放时带播放设置的信息。

2 进入播放设置设定模式。

① 按住 🗀 /MENU 进入菜单模式。
将显示菜单模式窗口。

② 按 ⏮ 或 ⏭ 选择“播放设置”，然后按 ►■。

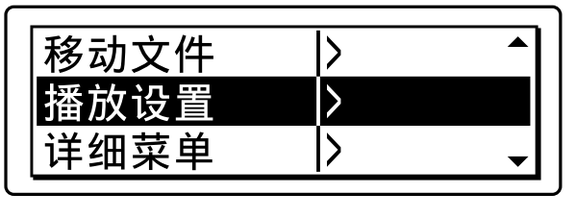

③ 按 ⏮ 或 ⏭ 选择“新建”，然后按 ►■。

3 设定播放设置日期和时间。

① 按 ⏮ 或 ⏭ 选择“日期”、星期或“每天”，然后按 ►■。

② **当选择“日期”时：**
按照第 20 页中“第 2 步: 设定时钟”的说明依次设定年、月、日、小时、分钟，然后按 ►■。出现“正在执行 ...”，然后显示您的设置。
当选择了星期或“每天”时：
按 ⏮ 或 ⏭ 设定小时，然后按 ►■，按 ⏮ 或 ⏭ 设定分钟，然后按 ►■。出现“正在执行 ...”，然后显示您的设置。

设定过程结束，“((•))”（播放设置显示）将出现在显示窗口。

4 按 ■（停止）退出菜单模式。

当到了设定的日期和时间时

在设定的时间，显示窗口将显示“播放设置”，同时发出约 10 秒钟的播放设置铃声，并播放所选择的信息。
当播放结束时，IC 录音机将自动停留在该信息的开头。

若要再听一遍同一信息

按 ►■，将再次从头播放同一信息。

若要在播放开始前停止播放设置

听到播放设置铃声时按 ■（停止）。即使 HOLD 功能处于开启状态，也可停止播放设置播放。

若要改变播放设置

1 在菜单中选择“播放设置”－“播放列表”，然后按 ►■。

显示播放设置列表。

2 按 ⏮ 或 ⏭ 选择想要更改的项目，然后按 ►■。

3 按 ⏮ 或 ⏭ 选择“编辑”，然后按 ►■。

4 选择“日期”、星期或“每天”，然后按 ►■。

5 设定日期和时间，然后按 ►■。

出现“正在执行 . . .”，然后显示您的设置。

6 按 ■（停止）退出菜单模式。

若要取消播放设置

执行“若要改变播放设置”的第 1 步和第 2 步。在第 3 步中选择“取消”，然后按 ►■。显示“确定取消播放设置？”。按 ⏮ 或 ⏮ 选择“是”，然后按 ►■。相应的播放设置被取消，播放设置显示也将从显示窗口消失。

注

- 每条信息仅可设定 1 个播放设置。
- 若尚未设定时钟或未录制任何信息，则无法设定播放设置。
- 当在文件夹显示栏显示“🗀”时，将无法设定播放设置（第 67 页）。
- 即使在菜单中将“提示音”设为“关”，也会发出播放设置铃声（第 90 页）。
- 当在录音过程中播放设置时间到了时，将在录音结束后发出播放设置铃声。“((●))”将在播放设置时间到达时闪烁。
- 当在删除信息过程中播放设置时间到了时，将在删除操作结束后发出播放设置铃声。
- 当在更新数据过程中播放设置时间到了时，将自动取消播放设置。
- 当多个播放设置时间到了时，仅播放带播放设置的第 1 条信息。
- 一旦设定了播放设置，则即使信息播放之后也不会取消播放设置。
- 当在播放带播放设置的信息过程中另一播放设置时间到了时，当前播放停止并播放新的信息。
- 当在设定菜单过程中播放设置时间到了时，将发出播放设置铃声并取消菜单操作。
- 若拆分某条设有播放设置的信息时，播放设置仅保留在已拆分信息的第 1 部分。
- 如果删除某条设有播放设置的信息，则该播放设置也同时被取消。

删除信息

可以逐条删除录制的信息，也可同时删除某文件夹内的所有信息。

注

录音一旦被删除，将无法恢复。

逐条删除信息

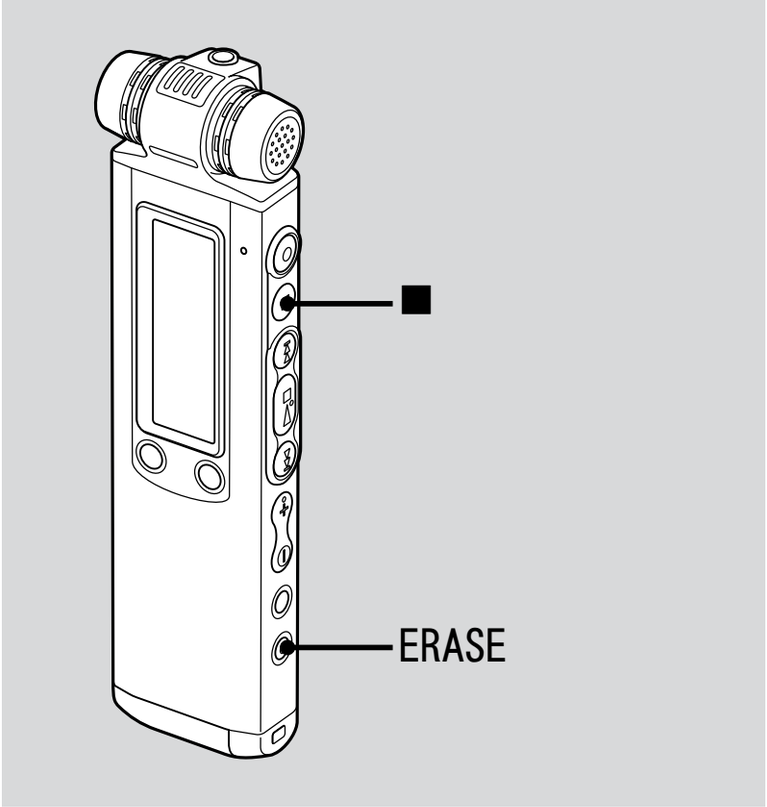

您可以在 IC 录音机处于停止或播放模式的状态下删除不需要的信息，同时保留所有的其他信息。
当删除某信息时，剩余的信息将自动前移并重新编号，保持信息之间没有空白。

1 播放想要删除的信息的同时按 ERASE，或者 IC 录音机处于停止模式的同时按住 ERASE。

将会显示信息标题、信息号和“确定删除？ 按 [ERASE] 执行”，同时播放信息。

2 显示“确定删除？ 按 [ERASE] 执行”的同时再次按 ERASE。

将会显示“正在删除 ...”并删除信息，剩余信息将被重新编号。

若要取消删除

在第 1 步中按 ■（停止）。

若要删除其他信息

从头开始再次执行相同的步骤。

若要信息的某 1 部分

首先将信息拆分为 2 条信息，然后从头开始执行相同的步骤。

删除某文件夹内所有信息

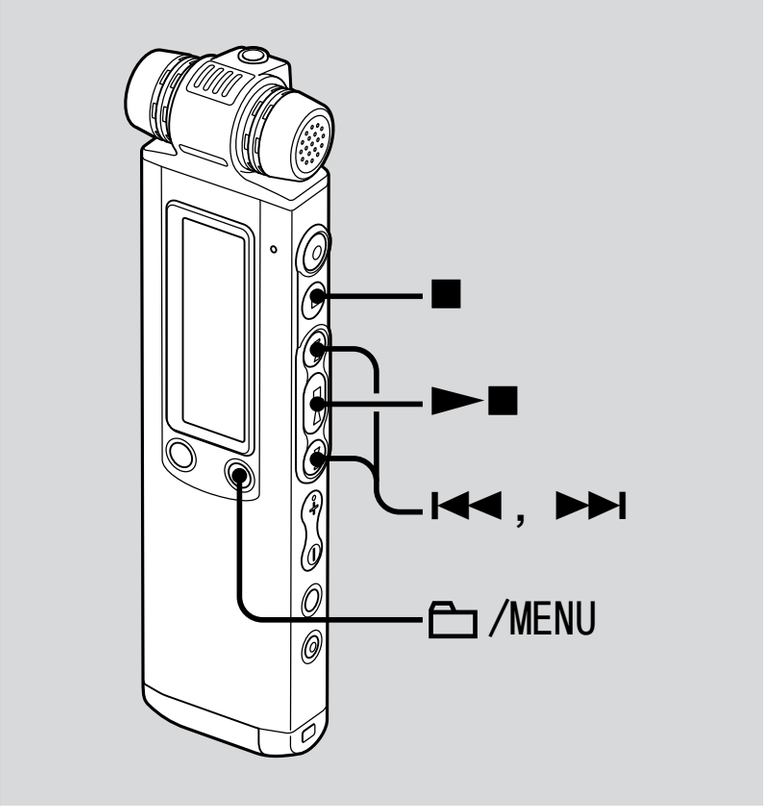

1 在 IC 录音机处于停止模式的状态下选择包含想要删除信息的文件夹。

2 按住 🗀/MENU 进入菜单模式。

将显示菜单模式窗口。

3 按 ⏮ 或 ⏭ 选择“全部删除”，然后按 ►■。

出现“确定全部删除 ?”。

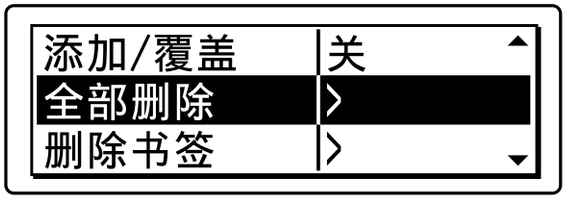

4 按 ⏮ 或 ⏭ 选择“是”，然后按 ►■。

出现带有动画的“正在删除 . . .”，所选文件夹中的所有信息将被删除。

5 按 ■（停止）退出菜单模式。

若要取消删除

在第 4 步中选择“否”，然后按 ►■。

将信息移到其他文件夹

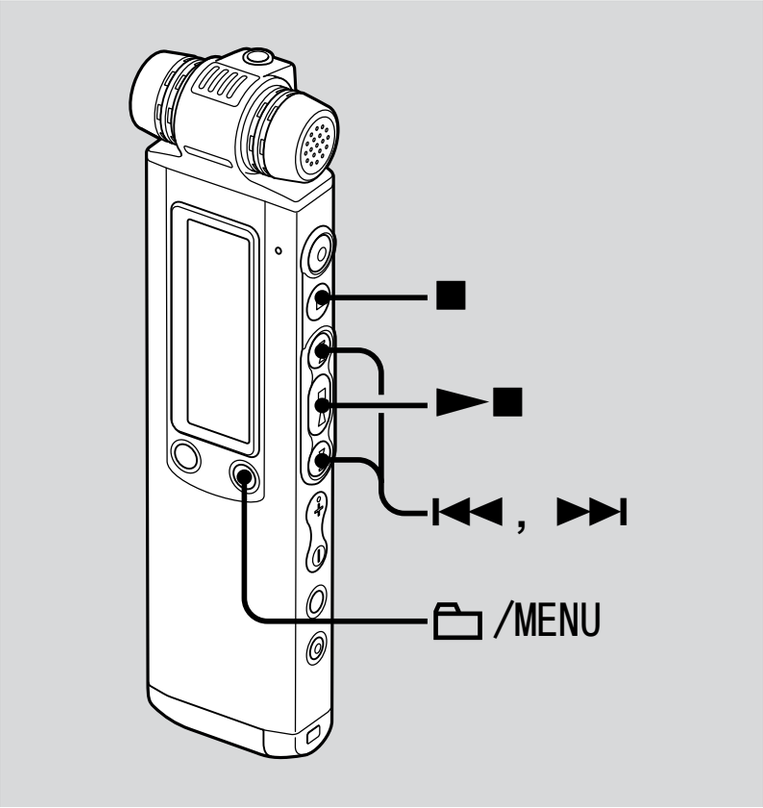

注

- 当在文件夹显示栏显示“🗀”时，将无法移动信息（第 99 页）。
- 不能将信息移动到 🗀 文件夹。

1 选择想移动的信息。

2 按住 🗀/MENU 进入菜单模式。

将显示菜单模式窗口。

3 按 ⏮ 或 ⏭ 选择“移动文件”，然后按 ►■。

将播放所要移动的信息。

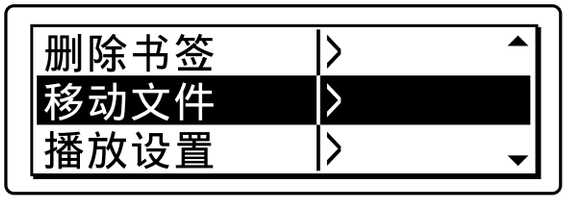

4 按 ⏮ 或 ⏭ 选择想要将信息移动其中的文件夹，然后按 ►■。

将显示“正在执行 . . .”，同时该信息被移到目的地文件夹的最后位置。

当将某信息移动到另 1 个文件夹时，原来文件夹中的原始信息将被删除。

5 按 ■（停止）退出菜单模式。

若要取消信息移动操作

在执行第 4 步之前按 ■（停止）。

将某条信息分成 2 条

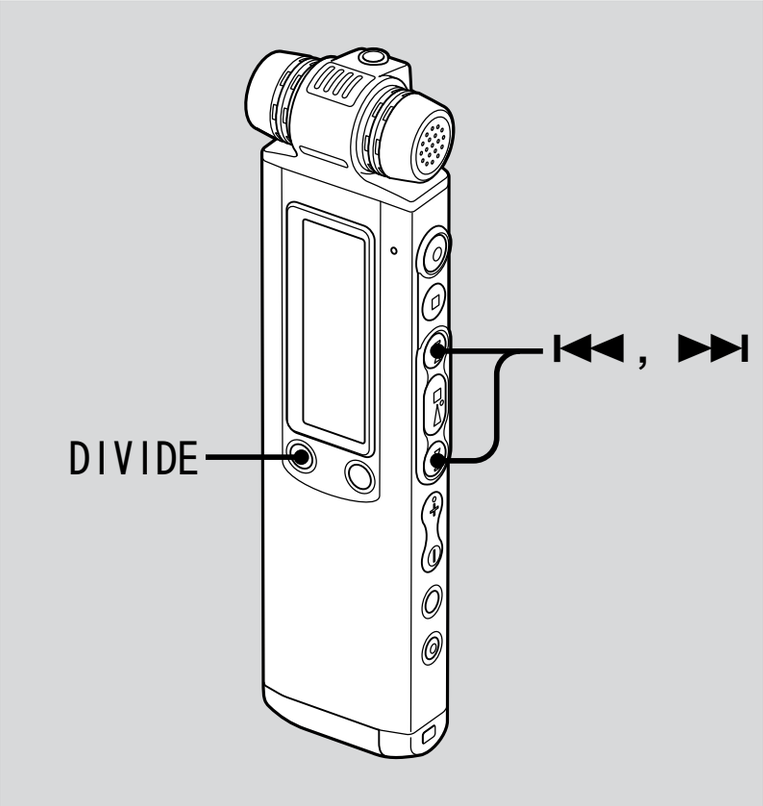

在播放过程中可将某条信息分成 2 部分，并为分出的后 1 部分添加新信息号。利用拆分信息的功能，当录制很长的录音时，如会议录音时，可以很容易找到想要回放的起点。某个文件夹中的信息总数达到 999 之前，或存在 5 个 🗀 文件夹的情况下所有文件夹中的信息总数达到 1012 之前，可不断拆分信息。

1 在播放所要拆分信息的同时，按 DIVIDE/✎（书签）。

出现带有信息标题或文件名的“确定分割？按 [DIVIDE] 执行”和信息号。

2 按 DIVIDE/✎（书签）。

显示带有动画的“正在分割 ...”，为分出的后 1 部分添加新信息号，并将逐一递增以下信息的信息号。

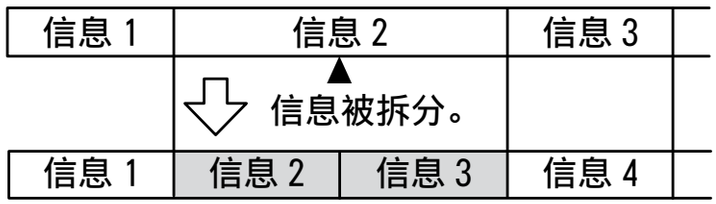

信息号将递增。

注

- 为了拆分信息，内存必须保持一定的空余空间。更详细信息请参考第 122 页的“系统限制”。
- 拆分带有标题和艺术家名的信息时，分出的后 1 部分将具有相同的标题和艺术家名。
- 如果拆分带有优先标记的信息，则优先标记将被添加到拆分后信息的 2 个部分。
- 如果在设有书签的位置拆分信息，则书签将被删除。
- 拆分的信息后半部分的录音时间将与拆分位置的录音时间相同。如果拆分使用 IC 录音机录制的 LPCM 或 MP3 文件，则后面文件的录音时间将与原始文件相同。
- 如果在 A-B 重复播放或单条信息重复播放期间拆分信息，则重复设置将被取消。
- 如果第 1 步之后经过 10 秒钟以上，则必须从开头重新开始操作。
- 不能拆分使用 IC 录音机录制信息之外的其他信息（电脑传送的 MP3/LPCM/WMA 文件）。
- 信息一旦拆分，则不能使用 IC 录音机合并所拆分的信息。
- 如果频繁地拆分某条信息，本机可能无法进一步拆分该信息。
- 拆分带有播放设置的信息时，相同的播放设置只保留在被拆分的前一信息中。
- 不能在刚刚开始时（开始后的 0.5 秒）或即将结束时（结束前的 0.5 秒）拆分某条信息。
- 不能在设定了书签之前或之后 0.5 秒钟的范围内拆分信息。
- 当在文件夹显示栏显示“🗀”时，不能拆分信息。

若要播放拆分的信息

按 ⏮ 或 ⏭ 显示信息号，所拆分的信息各自均带有信息号。

添加优先标记－优先标记功能

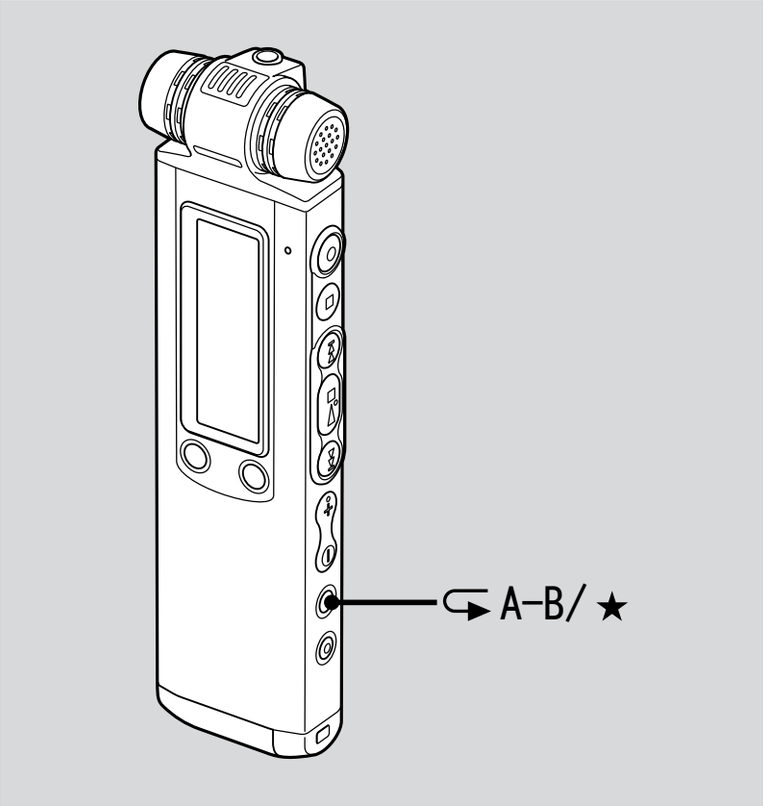

可将优先标记(★)添加到重要的信息。优先等级共 4 级："★★★"(最重要)、"★★"、"★"和无优先标记。停止模式和播放模式下均可添加优先标记。

1 选择想要标记的信息。

2 按住 A-B/★（优先）。

"★"标记将闪烁。

3 再次按住 A-B/★（优先）添加优先标记。

每次按住 A-B/★，优先标记将如下改变：

→ 无标记 → ★ → ★★ → ★★★ ↩

注

- 无法将优先标记添加到 LPCM、MP3 或 WMA 文件。
- 当在文件夹显示栏显示"🗀"时，无法添加优先标记。

防止意外操作－ HOLD 功能

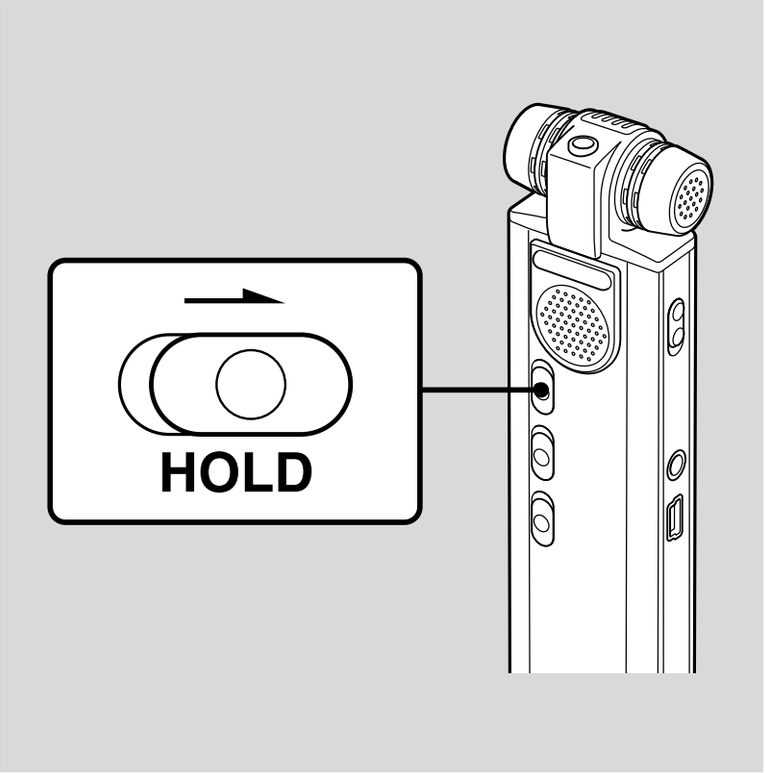

为防止意外操作，在录音或播放模式中，沿箭头方向滑动 HOLD 开关。

带有按键标记的“HOLD”和当前时间将会显示 3 秒钟，表示所有按钮功能均已锁定。

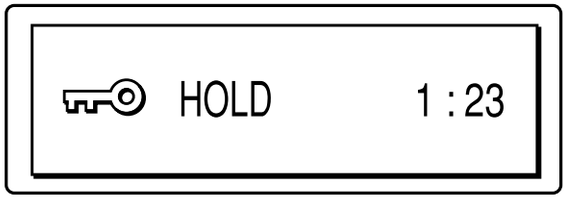

若要取消 HOLD 功能

沿箭头相反的方向滑动 HOLD 开关。

注

如果在录音过程中激活 HOLD 功能，应首先取消 HOLD 功能停止录音。

要点

即使激活 HOLD 功能，也能停止播放设置。要停止播放设置或播放，按 ■（停止）。

进行菜单设定

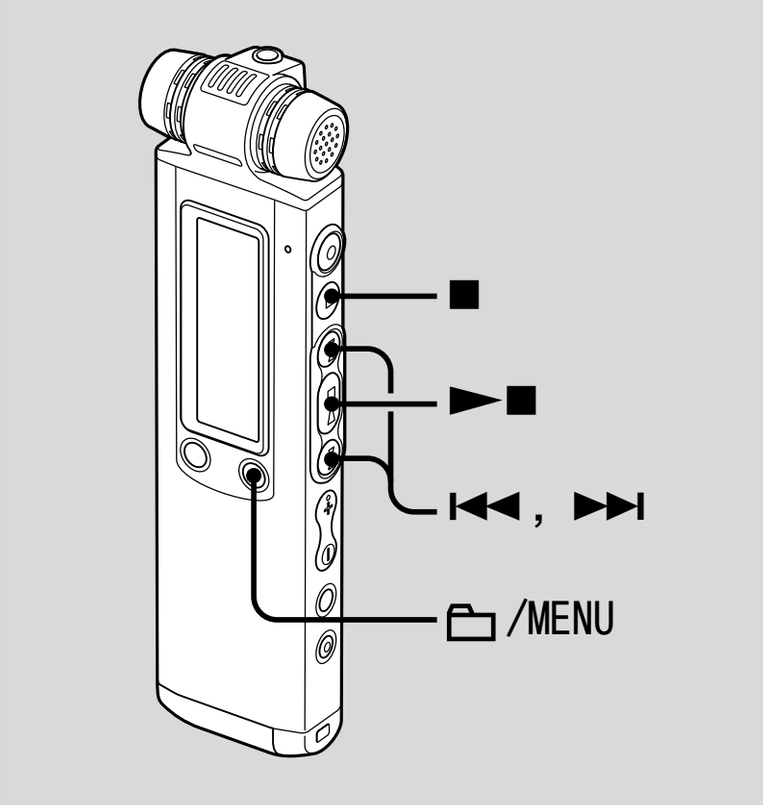

1 按住 /MENU 进入菜单模式。

将显示菜单模式窗口。

2 按 ⏮ 或 ⏭ 选择想要进行设置的菜单项目，然后按 ►■。

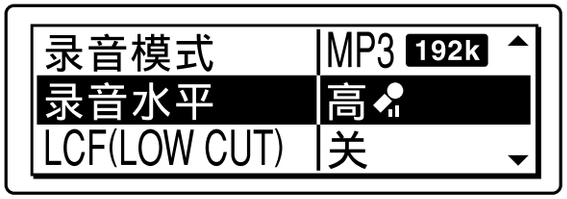

3 按 ⏮ 或 ⏭ 选择想要设定的设置，然后按 ►■。

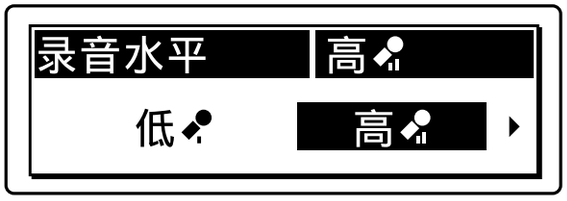

4 按 ■（停止）退出菜单模式。

注

如果 1 分钟之内未按任何按钮，将自动退出菜单，显示窗口将返回到一般显示状态。

若要返回到上 1 个窗口

菜单设置期间按 /MENU。

若要中途停止菜单操作

按 ■（停止）。

菜单设置

菜单项目	设置	操作模式（○：可以进行设定 / –：不能进行设定）		
		停止模式	播放模式	录音模式
录音模式	MP3 48k，MP3 128k，MP3 192k，LPCM 22/16，LPCM 44/16，LPEC LP，LPEC SP，LPEC STLP，LPEC ST，LPEC STHQ	○	–	–
录音水平	低，高，较高，音乐模式，手动	○	–	○
LCF（LOW CUT）	开，关	○	–	○
VOR	开，关	○	–	○
显示	经过时间，剩余时间，录音日期	○	○	–
DPC	n%（n= -75 - +200）	○	○	–
V-UP	弱，强，关	○	○	–
音效	重低音 1，重低音 2，关	○	○	–
简易搜索	开，关	○	○	–
播放模式	1，，ALL，1，，ALL	○	○	–
添加 / 覆盖	添加，覆盖，关	○	–	–
全部删除	确定全部删除？→ 是，否	○	–	–
删除书签	确定删除书签？→ 是，否	○	–	–
移动文件	（要移动的文件夹）	○	○	–

菜单项目	设置	操作模式（○：可以进行设定 / –：不能进行设定）		
		停止模式	播放模式	录音模式
播放设置	新建，播放列表	○	–	–
详细菜单		○	–	○
LIMITER	开，关	○	–	○
提前录音	开，关	○	–	–
同步录音	开，关	○	–	–
选择输入模式	麦克风，音频输入	○	–	○
时钟设定	自动，手动	○	–	–
时间显示格式	12 小时制，24 小时制	○	–	–
格式化	确定删除全部内容？→ 是，否	○	–	–
提示音	开，关	○	–	–
LED	开，关	○	–	–
背景灯	10 秒，60 秒，关	○	–	–
USB 充电	开，关	○	–	–

菜单项目	设置（*：初始设置）	参见页码
录音模式	设定录音模式。 MP3 48k： 单声道标准录音模式。 MP3 128k： 立体声标准录音模式。 MP3 192k *： 立体声高质量录音模式。 LPCM 22/16： 立体声长时间播放高质量录音模式。 LPCM 44/16： 立体声高质量录音模式。 LPEC LP： 单声道长时间播放录音模式。 LPEC SP： 单声道标准录音模式。 LPEC STLP： 立体声长时间播放录音模式。 LPEC ST： 立体声标准录音模式。 LPEC STHQ： 立体声高质量录音模式。	29

菜单项目	设置（*：初始设置）	参见页码
录音水平	**设定麦克风灵敏度。** 低 : 麦克风对准口部录制口述，录制靠近 IC 录音机的声音或较响的声音。 高 *: 录制通常的对话或会议的声音，如在会议室或会见期间进行录音。 较高 : 录制远离 IC 录音机的声音或较低的声音，如在宽敞的房间进行录音。 音乐模式 : 录制更自然的声音并防止声音失真。 手动: 手动录音过程中可手动调节录音水平。	33
LCF（LOW CUT）	**设定 LCF（Low Cut Filter）功能切除低频以减少因风产生的刺耳的噪音，从而更加清楚地录制信息。** 开: LCF 功能被激活。 关 *: LCF 功能被取消。	40

菜单项目	设置（*：初始设置）	参见页码
VOR	**设定 VOR（Voice Operated Recording）功能。** 开： 当 IC 录音机检测到声音时录音开始，当听不到声音时录音暂停，清除没有声音的时间段。按 ●（录音 / 暂停）时将激活 VOR 功能。 关 *： VOR 功能不起作用。 **注** 如果“录音水平”设为“手动”，则 VOR 功能不起作用。	41
显示	**改变播放 / 停止模式下的显示模式。** 经过时间 *： 某信息已经过的播放时间 剩余时间： 某信息的剩余时间 录音日期： 录音日期	–
DPC	**设定 DPC（Digital Pitch Control）功能。** 当将 DPC 开关设为“ON”时，可在 +200% 至 -75% 的范围内调节播放速度。对于 + 设置可以 10% 为步长进行设定，对于 - 设置，可以 5% 为步长进行设定。 -30%*	59

菜单项目	设置（*：初始设置）	参见页码
V-UP	**已录制信息的低音部分可被放大，即使低细的人声也能更容易地被听到。** 弱： 略微不精准地调节 V-UP 功能。 强： 更加有效地调节 V-UP 功能。 关 *： V-UP 功能不起作用。	63
音效	**设定是否在播放期间强调低音。** 重低音 1： 强调低音。 重低音 2： 进一步强调低音。 关 *： 音效功能不起作用。 **注** 当使用内置扬声器播放信息时，音效功能不起作用。	60
简易搜索	**设定简易搜索功能。** 开： 按 ▶▶I 可前进约 10 秒钟，按 I◀◀ 可后退约 3 秒钟。当希望在很长的录音中确定某个位置时该功能很有用。 关 *： 简易搜索功能不起作用。当按 I◀◀ 或 ▶▶I 时，可使信息前进或后退。	55

菜单项目	设置（*：初始设置）	参见页码
播放模式	**设定播放模式。** 1： 播放某条信息，IC 录音机在播放后停止。 🗀 *： 连续播放某个文件夹下的信息，IC 录音机在播放后停止。 ALL： 连续播放所有信息，IC 录音机在播放后停止。 ↻ 1： 重复播放某条信息。 ↻ 🗀 ： 重复播放某个文件夹中的信息。 ↻ ALL： 重复播放所有信息。	57
添加 / 覆盖	**可在播放期间将录音添加到原已录制的信息或覆盖信息。** 添加： 可添加录音。 覆盖： 可覆盖录音。 关 *： 无法添加或覆盖录音。	44，46
全部删除	**将删除所选文件夹内的所有信息。** 在删除信息之前，按 🗀 /MENU 返回到文件夹窗口，选择将要删除其中所有信息的文件夹，然后进入菜单窗口并选择“是”。 否 *：删除功能被取消。	72

菜单项目	设置（*：初始设置）	参见页码
删除书签	**所选信息的书签将被取消。** 在删除书签之前，按 🗀/MENU 返回到文件夹窗口，选择将要删除其中书签的文件夹，然后进入菜单窗口并选择“是”。 否 *：删除功能被取消。	65
移动文件	**所选择信息将被移到所选择的文件夹。** 在移动信息之前，按 🗀/MENU 返回到文件夹窗口，然后选择想要移动其中信息的文件夹。	73
播放设置	**设定播放设置。** 新建 *： 设定播放的日期、星期日、星期一、星期二、星期三、星期四、星期五、星期六或每天。 播放列表： 将显示设有播放设置的信息号、日期或星期列表。 编辑：可改变所选日期或星期。 取消：可取消所选日期或星期的播放设置。	67

菜单项目	设置（*：初始设置）	参见页码
详细菜单		
LIMITER	**自动设定输入电平，防止输入过大的声音时出现的声音失真。** 开 *: LIMITER 功能被激活。 关: LIMITER 功能被取消。 **注** 当“录音水平”设为“手动”时，此项设置有效。	36
提前录音	**可在开始录制之前录制最长 5 秒钟的声源。内存缓冲 5 秒钟的声音。** 开: 提前录音功能被激活。 关 *: 提前录音功能被取消。	38
同步录音	**设为“开”时，如果有 2 秒钟以上未检测到声音，IC 录音机进入录音暂停模式；当检测到声音时，IC 录音机重新开始录制新信息。** 开: 同步录音功能被激活。 关 *: 同步录音功能被取消。 **注** 仅当使用音频连接电缆将其他设备连接到 IC 录音机并将“选择输入模式”设为“音频输入”时，才可使用同步录音功能进行录音。	50

菜单项目	设置（*：初始设置）	参见页码
选择输入模式	**选择连接到 （麦克风）接口的待录制外部输入。** 麦克风 *: 当使用外部麦克风进行录音时请选择。 音频输入: 当使用其他设备进行录音时请选择。	48，49
时钟设定	**设定时钟。** 自动 *: 当 IC 录音机被连接到当前运行 Digital Voice Editor 的电脑时，时钟将会根据电脑进行自动调节。 手动: 可通过依次设定年、月、日、时、分来设定时钟。	20
时间显示格式	**设定时钟显示。** 12 小时制: 12:00AM = 午夜，12:00PM = 中午 24 小时制 *: 0:00 = 午夜，12:00 = 中午	–

菜单项目	设置（*：初始设置）	参见页码
格式化	**设定在显示了“确定删除全部内容？”之后格式化驱动器。** 是： 驱动器将被格式化。 否 *： 驱动器不会被格式化。 **注** • 请使用 IC 录音机的格式化功能来格式化内存。如果使用电脑格式化 IC 录音机，则声音可能受到意想不到的中断，录音时间可能缩短。 • 当格式化内存时，IC 录音机存放的所有数据都将被删除。数据一旦被删除即无法恢复。	–
提示音	**设定是否发出提示音。** 开 *： 当接受某操作时发出提示音。 关： 不发出提示音。 **注** 即使在菜单中将“提示音”设为“关”，也会发出播放设置铃声。	–

菜单项目	设置（*：初始设置）	参见页码
LED	**在操作中开启或关闭操作指示灯。** 开 *： 在录音或播放过程中，操作指示灯将亮起或闪烁。 关： 即使在操作过程中，操作指示灯也不亮起或闪烁。 **注** 当 IC 录音机连接到电脑时，即使将“LED”设为“关”，操作指示灯也会亮起或闪烁。	–
背景灯	**开启或关闭显示窗口的背景灯。** 10 秒 *： 显示窗口的背景灯亮起 10 秒钟。 60 秒： 显示窗口的背景灯亮起 60 秒钟。 关： 即使在操作过程中，显示窗口的背景灯也不亮起。	–

菜单项目	设置（*：初始设置）	参见页码
USB 充电	**设定是否通过 USB 连接对电池充电。** 开 *: 电池将被充电。 关: 将不对电池充电。 **注** 若使用 USB AC 适配器（未附带）将 IC 录音机连接到 AC 电源插座，无论该设置如何都将给电池充电。	–

利用电脑可进行的操作

使用附带的 USB 连接电缆将 IC 录音机连接到电脑时可进行下列操作。

将 IC 录音机的文件复制到电脑并进行保存（第 96 页）

可复制并保存 IC 录音机上录制的文件和文件夹。

将电脑的文件复制到 IC 录音机并进行播放（第 97 页）

使用附带的 USB 连接电缆将 IC 录音机连接到电脑时，可通过简单的拖放操作对电脑上保存的 WAV/MP3/WMA 文件进行复制。另可播放复制的文件。

利用 Digital Voice Editor 软件管理和编辑文件（第 101 页）

Digital Voice Editor 软件可让您将使用 IC 录音机录制的信息传送到电脑进行管理和编辑。另可将电脑上保存的音乐文件传送到 IC 录音机。

将 IC 录音机用作 USB 大容量存储设备（第 109 页）

可将电脑上保存的影像数据或文本数据暂时存放到 IC 录音机。

电脑的系统要求

如要通过 Digital Voice Editor 软件使用电脑

若要通过 Digital Voice Editor 软件使用电脑，请参阅第 103 页的“系统要求”。

如要不通过 Digital Voice Editor 软件使用电脑

若要不通过 Digital Voice Editor 软件使用电脑或将 IC 录音机用作 USB 大容量存储设备，电脑必须符号下述操作系统要求和端口环境。

操作系统：

Windows Vista® Ultimate
Windows Vista® Business
Windows Vista® Home Premium
Windows Vista® Home Basic
Windows® XP Media Center Edition 2005 Service Pack 2 或更高版本
Windows® XP Professional Service Pack 2 或更高版本
Windows® XP Home Edition Service Pack 2 或更高版本
Windows® 2000 Professional Service Pack 4 或更高版本
Mac OS X（版本 10.2.8 －版本 10.5）预装。

硬件环境：

– 端口：USB 端口
– 声卡：与所支持的 Microsoft® Windows® 操作系统兼容的声卡

注

不支持以下系统：
- 任何 64 bit 操作系统
- 以上未注明的任何其他操作系统
- 个人装配的电脑或操作系统
- 升级的操作系统
- 多引导环境
- 多监控环境

将 IC 录音机连接到电脑

通过将 IC 录音机连接到电脑，可将 IC 录音机数据传输到电脑上。
请使用 IC 录音机附带的 USB 连接电缆连接 IC 录音机的 ⭠（USB）接口和电脑。
一旦建立连接，电脑即会识别 IC 录音机。IC 录音机和电脑已打开或关闭的情况下均可连接或断开电缆。
将 IC 录音机连接到电脑时，IC 录音机的显示窗口将显示“正在连接”。

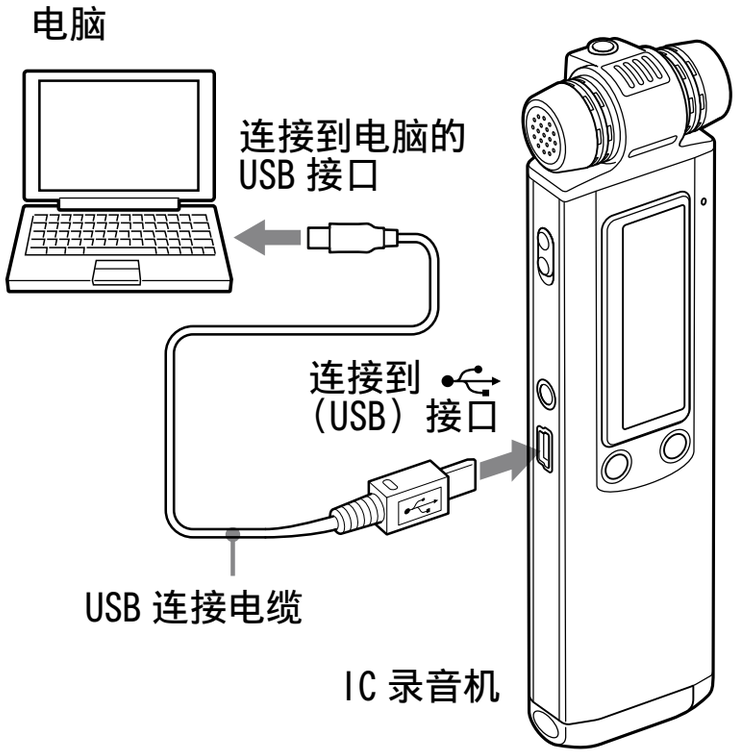

注

- 不要将 2 台以上的 USB 设备连接到电脑。否则将无法保证正常操作。
- 不保证 USB 集线器或 USB 延长电缆可与 IC 录音机组合使用。
- 可能发生故障，视每次连接的 USB 设备而定。
- 在将 IC 录音机连接到电脑之前，请确认电池已插入 IC 录音机。
- 建议不使用 Digital Voice Editor 时将电缆从电脑上断开。

将 IC 录音机从电脑上断开

按照以下步骤操作；否则，数据可能会破坏。

1 确认操作指示灯不在闪烁。

2 将连接到 IC 录音机的 USB 连接电缆从电脑的 USB 接口上断开。

在 Windows 画面上，左键单击任务栏上的“安全删除硬件”，然后单击“安全删除 USB Mass Storage Device”。

在 Macintosh 画面上，将桌面上的“IC RECORDER”拖放到“回收站”中。

有关断开 IC 录音机的详情，请参阅电脑附带的操作说明。

将 IC 录音机的文件传送到电脑

可将 IC 录音机的文件或文件夹传送到电脑加以保存。

1 将 IC 录音机连接到电脑上（第 95 页）。

在 Windows 画面上；打开“我的电脑”，确认已识别“IC RECORDER”。在 Macintosh 画面上；确认桌面上显示“IC RECORDER”驱动器。

2 复制想要传送到电脑上的文件或文件夹。

将包含所需文件的文件夹从“IC RECORDER”拖放到电脑的本地磁盘上。

若要复制文件夹（拖放）

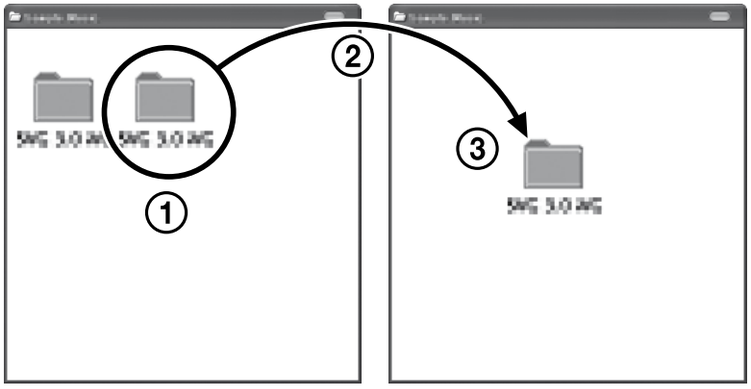

① 单击并保持，
② 拖动，
③ 然后放下。

将电脑上的文件复制到 IC 录音机并进行播放

在没有使用 Digital Voice Editor 软件的情况下，可通过拖放操作将电脑上的音乐或其他音频文件（WAV/MP3/WMA）复制到 IC 录音机，并使用 IC 录音机进行播放。

使用 IC 录音机播放音乐文件时最长播放时间（曲目数 *）如下。

	48 kbps	128 kbps
ICD-SX700	46 小时 55 分钟 (703 个曲目)	17 小时 35 分钟 (263 个曲目)
ICD-SX800	94 小时 40 分钟 (1420 个曲目)	35 小时 25 分钟 (531 个曲目)
ICD-SX900	190 小时 5 分钟 (2851 个曲目)	71 小时 15 分钟 (1068 个曲目)

* 当传送到 IC 录音机的曲目每首 4 分钟时。

1 将 IC 录音机连接到电脑上（第 95 页）。

在 Windows 画面上；打开“我的电脑”，确认已识别“IC RECORDER”。在 Macintosh 画面上；确认桌面上显示“IC RECORDER”驱动器。

2 将存有音乐文件的文件夹复制到 IC 录音机上。

在 Windows 画面上使用资源管理器，在 Macintosh 画面上使用 Finder，将文件夹拖放到 IC 录音机上。

IC 录音机最多可识别 500 个文件夹。单个文件夹中最多可复制 999 个文件，总共最多可复制 5000 个文件。

3 从电脑上取下 IC 录音机，然后按 🗀/MENU 选择想要的文件夹。

4 按 ⏮ 或 ⏭ 选择想要播放的文件，然后按 ►■。

5 按 ■ 停止播放。

注

- 从电脑复制音乐文件时，可以播放该文件，但不能拆分或移动。
- 若要从电脑上断开 IC 录音机，请参阅第 96 页。

文件夹和文件的结构

文件夹和文件显示在所示的电脑画面上。
在 IC 录音机显示窗口的文件夹图标如下：

- 🗀：用于保存 IC 录音机录制信息的文件夹（这些文件夹在您购买 IC 录音机时即已创建。）
- 🗀：从电脑传送的文件夹（当音乐文件从电脑中传来时显示。）

注

即使将文件传送到 VOICE 文件夹也无法进行播放。

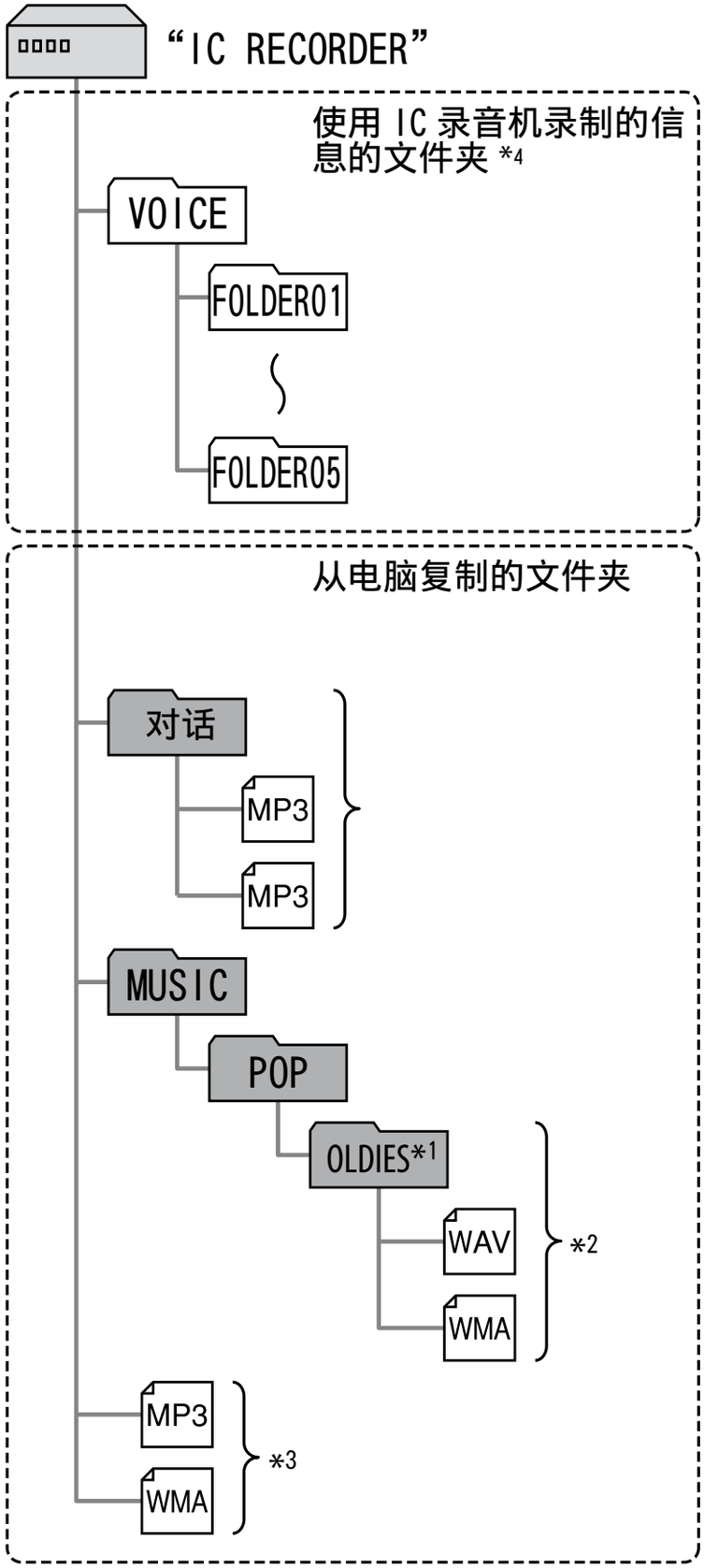

*1含有音乐文件的文件夹名将按照本来的名称显示在 IC 录音机上，因此若事先给文件夹起 1 个容易记忆的名称将非常方便。图解中所示的文件夹为示例文件夹名。

*2IC 录音机可识别复制到 IC 录音机上多达 3 层的文件夹，即至多可识别图中所示的“OLDIES”文件夹。

*3若单独复制音乐文件，这些文件将被分类在“无文件夹”中。

*4即使将文件直接传送到 VOICE 文件夹下，该文件仍然无法播放。打算传送文件时，请将其传送到 VOICE 文件夹下的某个文件夹。

要点

可将标题或艺术家名等输入到音乐文件中。可在 IC 录音机上显示标题和艺术家名。在电脑上用制作音乐文件的软件输入相关信息将会非常有用。

注

- 不能将 511 个或更多的文件夹（VOICE 文件夹除外）或文件复制到电脑上紧靠“IC RECORDER”下的根目录内。这是由于 FAT 文件系统的限制（仅限 ICD-SX700/SX800）。
- 无法总能传送所有的文件或文件夹，根据文件或文件夹名中所用的字符数，或者操作系统而定。
- 如果没有输入任何标题或艺术家名，则将显示“Unknown”。
- 如果没有输入任何标题，则将显示文件名。
- 无法使用 IC 录音机显示 LPCM 文件相关的标题或艺术家名。因此将显示文件名。
- 若要从电脑上断开 IC 录音机，请参阅第 96 页。

利用附带的 Digital Voice Editor 软件

利用 Digital Voice Editor 软件可进行的操作

Digital Voice Editor 软件可让您将使用 IC 录音机录制的信息传送到电脑上。可在电脑对信息进行保存、播放和编辑。另可将电脑上保存的音乐文件传送到 IC 录音机。

将 IC 录音机上录制的信息传送到电脑上

可按信息、文件夹或 1 次性所有信息的形式将使用 IC 录音机录制的信息保存到电脑的硬盘上。可选如下用于保存信息的格式：MSV（LPEC）文件、MSV（ADPCM）文件、MP3 文件、Windows 标准 WAV 文件。

在电脑上播放信息

可使用下列功能在电脑上播放信息：单条信息重复播放、A-B 重复播放、简易搜索、书签播放及正常播放。另可调节播放速度。

将保存在电脑上的信息传送到 IC 录音机上进行播放

可将保存在电脑上的信息以及其他文件（如通过电子邮件发送的语音文件、MSV（LPEC/ADPCM）文件、WAV 文件、MP3 文件）按文件或文件夹的形式传送到 IC 录音机。另可使用 IC 录音机对其进行播放。

利用电脑编辑电脑或 IC 录音机上保存的信息

根据文件格式的不同，可在电脑上更改信息标题或用户名，对信息排序，设定 / 删除优先标记或书签，拆分 / 组合信息等。可利用电脑更改 IC 录音机所含信息的顺序。另可通过将语音格式转换为更为合适的格式来保存电脑上保存的信息。

其他易用方法

- 可使用 MAPI 电子邮件软件发送语音电子邮件信息。
- 可使用 Dragon NaturallySpeaking® 语音识别软件（仅限电脑上安装了 Dragon NaturallySpeaking 版本 5.0（或更高版本）Preferred 或 Professional Edition 时）转录 IC 录音机信息。
- 可在电脑上设定 / 取消 IC 录音机的用户名，更改播放设置等。
- 利用 Digital Voice Editor 的 CD Recording Tool，可播放电脑 CD 驱动器中 CD 的曲目，并将 CD 曲目以 Digital Voice Editor 支持的文件格式保存到电脑硬盘上。随后可使用 Digital Voice Editor 将保存的文件传送到 IC 录音机上。
- 利用 Digital Voice Editor 的 CD Burning Tool，可从 IC 录音机录制的文件或利用 Digital Voice Editor 保存到电脑硬盘上的文件中制作原创音乐 CD 或数据 CD。

DVE 的 CD Recording Tool 的使用仅限于个人用途。

注

有关使用 Dragon NaturallySpeaking 的内容，请参阅该软件附带的文件。

系统要求

若要使用附带的软件，电脑必须符合下述操作系统要求和硬件环境。

操作系统：

Windows Vista® Ultimate
Windows Vista® Business
Windows Vista® Home Premium
Windows Vista® Home Basic
Windows® XP Media Center Edition 2005 Service Pack 2 或更高版本
Windows® XP Professional Service Pack 2 或更高版本
Windows® XP Home Edition Service Pack 2 或更高版本
Windows® 2000 Professional Service Pack 4 或更高版本
预装

硬件环境：

- 电脑：IBM PC/AT 或兼容机
- CPU：266 MHz Pentium® II 处理器或更高版本（Windows Vista® 需要 800MHz Pentium® III 处理器或更高版本）
- RAM：128MB 或以上（Windows Vista® 需要 512MB 或以上）
- 硬盘空间：150MB 或以上
- CD-ROM 驱动器（制作音频 CD 或数据 CD 时需要 CD-R/RW 驱动器）
- 端口：USB 端口
- 声卡：与任何所支持的 Microsoft® Windows® 操作系统兼容的声卡
- 显示器：增强色（16 bit）或以上，800×480 点或以上
- Voice Mail 功能和 CD 数据库服务需要互联网连接

注

不支持以下系统：

- 任何 64 bit 操作系统
- 以上未注明的任何其他操作系统
- 个人装配的电脑或操作系统
- 升级的操作系统
- 多引导环境
- 多监控环境

转录信息相关事项

使用 Dragon NaturallySpeaking® 语音识别软件转录信息时，电脑还须符合 Dragon NaturallySpeaking 所需的系统要求。

发送语音电子邮件相关事项

使用 Microsoft® Outlook Express 5.0/5.5/6.0 发送信息的语音电子邮件时，电脑还须符合 Outlook Express 所需的系统要求。

安装软件

将 Digital Voice Editor 软件安装到电脑的硬盘上。

注

- 不支持 64 bit 操作系统。
- 安装软件时，不要连接或断开 USB 连接电缆。否则软件可能无法正常安装。
- 在 Windows® 2000 Professional 下安装或卸载软件时，请确认以“管理员”用户名登录 Windows。
- 在 Windows Vista® Ultimate/Windows Vista® Business/Windows Vista® Home Premium/Windows Vista® Home Basic/ Windows® XP Media Center Edition 2005 Service Pack 2 或更高版本 /Windows® XP Professional Service Pack 2 或更高版本 /Windows® XP Home Edition Service Pack 2 或更高版本下安装或卸载软件时，请以带有“计算机管理员”用户账户的用户名登录。(若要查看用户名是否具有“计算机管理员”用户帐户,请从“控制面板”上打开“用户账户”并查阅当前显示用户名下方的部分。)

- 根据电脑操作系统的不同，安装之后还会安装 Microsoft DirectX 模块。卸载软件之后不会删除该模块。
- 安装 Digital Voice Editor 软件之前，请务必关闭所有正在运行的程序。
- 安装 Digital Voice Editor 软件之后，请不要安装“Memory Stick Voice Editor 1.0/1.1/1.2/2.0”软件。否则 Digital Voice Editor 将无法正常工作。(使用 IC 录音机可保存或编辑“Memory Stick”中的信息。)
- 原先已经安装了“Memory Stick Voice Editor 1.0/1.1/1.2/2.0”软件时，安装附带的软件将会自动删除“Memory Stick Voice Editor”软件。(信息不会被删除。)

1 确认 IC 录音机并未连接，然后打开电脑并启动 Windows。

2 将附带的 CD-ROM 插入 CD-ROM 驱动器。

[IC Recorder Software Setup] 菜单自动启动并出现 [Welcome to IC Recorder Software Setup] 窗口。如果 [Welcome to IC Recorder Software Setup] 菜单没有启动，请打开 CD-ROM 的 [Setup] 文件夹下的 [DVE] 文件夹，然后双击 [setup.exe]。

3 确认接受许可协议的条款，选择 [I accept the terms of the license agreement]，然后单击 [Next]。

出现 [Software Install] 窗口。

4 选择［Digital Voice Editor］，然后单击［Install］。

按照画面说明进行安装所需的设置。

如果已经安装了旧版本的 Digital Voice Editor 或任何版本的“Memory Stick Voice Editor”

将会显示用于卸载旧版本的 Digital Voice Editor 或任何版本的“Memory Stick Voice Editor”的对话框。按照画面说明卸载软件。信息文件不会被删除。

注

如果试图进行任何非法的数据修改或文件用于非个人用途，则文件可能无法播放或 Digital Voice Editor 可能不起作用。

当显示用于选择文件保存方式的对话框时

当将用 IC 录音机录制的文件保存到上述命名的电脑时，可选是否想要将其转换为 MP3 格式。请选择所需设置。

当显示用于选择 ICD-P30/P50 的对话框时

选择［是］即可编辑用 ICD-P30/P50 录制的信息。

当显示用于选择帮助文件语言的对话框时

单击想要用于帮助文件的语言。

5 当出现［Ready to Install the Program］窗口时单击［Install］。

开始安装。

6 当［InstallShield Wizard Complete］窗口出现时选择［Yes, I want to restart my computer now］，然后单击［Finish］。

电脑将会重新启动。
电脑重新启动之后便会完成安装。

卸载软件

当想要卸载软件时，请执行如下步骤。

对于 Windows 2000 或 Windows XP

1 单击［开始］并选择［设置］、［控制面板］，然后选择［添加或删除程序］或［添加 / 删除应用程序］。

2 从列表中选择［Digital Voice Editor 3］，然后单击［删除］或［更改 / 删除］。

3 按照画面说明进行操作。

对于 Windows Vista

1 单击［开始］－［控制面板］－［程序］，然后从类别中选择并单击［卸载程序］。

2 从列表中选择［Digital Voice Editor 3］，然后单击［卸载］。

3 从［用户账户控制］窗口中单击［继续］。

4 按照画面说明进行操作。

注

如果在软件安装之后想要将其移动到其他驱动器或目录，则必须首先卸载软件，然后重新安装。如果仅仅移动软件文件，则软件不会正常工作。

要点

卸载不会删除信息文件。

参考帮助文件

有关各项操作的详情，请参阅帮助文件。

帮助

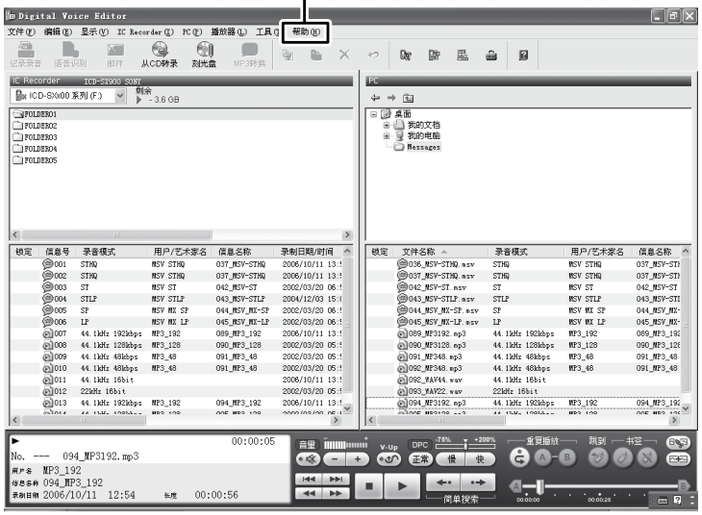

使用 Digital Voice Editor 软件传送文件

1 使用附带的 USB 连接电缆将 IC 录音机连接到电脑上（第 95 页）。

2 启动 Digital Voice Editor 软件并将电脑上的音乐或语言文件传送到 IC 录音机上。

IC 录音机最多可识别 511 个文件夹。当每个文件夹下各有 1 个文件时，可最多创建 340 个文件夹；当存在 5 个文件夹时，总共可最多复制 1012 个文件，每个文件夹下最多 999 个文件。

3 从电脑上取下 IC 录音机，然后按 🗀/MENU 选择想要的文件夹。

4 按 ⏮ 或 ⏭ 选择想要播放的文件，然后按 ►■。

5 按 ■ 停止播放。

有关使用 Digital Voice Editor 软件的详情，请参阅帮助文件。

将 IC 录音机用作 USB 大容量存储设备

当 IC 录音机连接到电脑上时，电脑上的影像数据或文本数据以及用 IC 录音机录制的信息或文件都可暂时保存在 IC 录音机中。
有关系统要求的详情,请参阅第 94 页。

1 使用附带的 USB 连接电缆将 IC 录音机连接到电脑上（第 95 页）。

在 Windows 画面上；打开“我的电脑”，确认已识别“IC RECORDER”。
在 Macintosh 画面上；确认桌面上显示“IC RECORDER”驱动器。

2 通过拖放操作将待存放数据文件的文件夹复制到 IC 录音机。

在 Windows 画面上使用资源管理器，在 Macintosh 画面上使用 Finder，将文件夹拖放到 IC 录音机上。

IC 录音机最多可识别 500 个文件夹。单个文件夹中最多可复制 999 个文件，总共最多可复制 5000 个文件。

注

若要从电脑上断开 IC 录音机，请参阅第 96 页。

故障排除

在将 IC 录音机送去修理之前，请先进行如下检查。进行这些检查后若问题仍然存在，请向最近的 Sony 经销商咨询。

IC 录音机

现象	解决方法
无法关闭 IC 录音机的电源。	• 在 IC 录音机停止的情况下,沿箭头方向滑动 HOLD 开关(第 25 页)。
无法打开 IC 录音机的电源。	• 设定了 HOLD 开关。沿箭头相反的方向滑动 HOLD 开关（第 25 页)。
显示不消失。显示模糊。	• 使用 IC 录音机之前，应去除显示窗口的保护薄膜。
IC 录音机不工作。	• 电池插入时极性方向不对（第 15 页)。 • 电池电量微弱（第 17 页)。 • 按钮被HOLD开关锁定(第77页)。(如果按任意按钮,“HOLD”将闪烁 3 秒钟。)
扬声器不能发出任何声音。	• 已将音量调到最低（第 54 页)。 • 插入了耳机（第 55 页)。
即使将耳机插入，扬声器也会发出声音。	• 播放过程中如果耳机未完全插到位，扬声器也可能会发出声音。拔出耳机，然后再将它完全插入。

现象	解决方法
操作指示灯不亮起。	• 已将“LED”设为“关”(第 91 页)。显示菜单,然后将“LED”设为“开”。
显示“存储容量已满”,而且无法开始录音。	• 内存已满。删除某些信息（第 71 页）或在信息保存到电脑中后将其全部删除。
显示“文件存储已满”,而且无法操作 IC 录音机。	• 在所选择的 🗀 文件夹中已经记录 999 条信息或已经总共记录 1012 条信息（当有 5 个文件夹时)。因此，无法继续记录其他信息，拆分或移动某条信息。删除某些信息（第 71 页）或在信息保存到电脑中后将其全部删除。
无法添加录音或覆盖录音。	• 出厂时菜单中的“添加 / 覆盖”设为“关”。显示菜单并将“添加 / 覆盖”改为“添加”或“覆盖”（第 44、46 页)。 • 剩余内存容量不足。覆盖部分完成记录之后已覆盖的部分将被删除。因此仅可在剩余录音时间范围内进行覆盖。 • 不能对非 IC 录音机录制的 LPCM、WMA 或 MP3 文件进行录音的添加或覆盖。 • 当在文件夹显示栏显示“🗀”时，无法编辑该文件夹下的信息。
录音被中断。	• 启用了 VOR 功能（第 41 页）或同步录音功能。在菜单中将“VOR”设为“关”(第 84 页)或将“同步录音”设为“关”(第 88 页)。

现象	解决方法
听到噪音。	• 由于录音过程中有物体如手指等偶然擦刮到 IC 录音机，因此录入了噪音。 • 录音或播放过程中可能将 IC 录音机放在了 AC 电源、荧光灯或手机附近。 • 录音时所连接的麦克风插头脏污。请清洁插头。 • 🎧（耳机）插头脏污。请清洁插头。 • MP3 文件的录音暂停、VOR 录音或同步录音期间可能会听到噪音。在添加录音或覆盖录音的位置也可能会听到噪音。
录音水平很低。	• 将“录音水平”设为“低 ”。显示菜单并将“录音水平”设为“高 ”或“较高 ”（第 33 页）。 • 当“录音水平”设为“手动”时，用 ⏮ 或 ⏭ 手动调节录音水平。 • 如果难以听到小声的录音信息，请将“V-UP”设为“强”或“弱”（第 63 页）。播放的声音或许可能听到。
从其他设备录音时，输入电平太强或不够强。	• 将其他设备的耳机接口连接到 IC 录音机的 （麦克风）接口，在 IC 录音机连接的设备上调节音量。
播放速度太快或太慢。	• 用 DPC 调节了播放速度。请将 DPC 开关滑到“OFF”，或显示菜单并用 DPC 再次调节速度（第 59、84 页）。

现象	解决方法
显示“--:--”。	• 未设定时钟（第 20 页）。
显示“--y--m--d”或“--:--”。	• 若在未设定时钟的状态下录制信息，将不会显示录制的日期。
菜单中显示的菜单项目很少。	• 显示的菜单项目将有所不同，视操作模式（停止模式、播放模式和录音模式）而定（第 80、81 页）。
显示窗口中显示的剩余时间比附带的 Digital Voice Editor 软件中显示的剩余时间短。	• IC 录音机需要一定容量的内存进行系统操作。该容量会从剩余时间中减去，因此存在差别。
电池工作时间很短。	• 第 18 页上的电池工作时间取决于音量设为 20 时的播放情况。电池工作时间可能缩短,视 IC 录音机的使用情况而定。
将电池插入 IC 录音机后很长时间未使用，电池电量已耗尽。	• 即使不使用 IC 录音机，电池电量也会慢慢消耗。这种情况下，电池工作时间将随湿度或其他环境条件的变化而变化。一般情况下，电池可持续使用约 4 个月。若计划在很长时间内不使用 IC 录音机，建议关机（第 25 页）或取出电池。

现象	解决方法
正在对电池充电时，没有显示任何电池显示的动画。	• 所使用的不是可充电电池。 • 可充电电池插入的极性方向不对。 • USB 连接电缆没有正确连接。 • 在菜单中，“详细菜单”的“USB 充电”设为“关”。若要使用电脑对电池充电，可将其设为“开”。 • 在使用内置扬声器播放信息时，将无法给电池充电。
充电过程中电池显示的动画消失。	• 插入了 NH-AAA 以外的其他可充电电池。 • 可充电电池已经劣化。 • 在使用内置扬声器播放信息时，将无法给电池充电。
“COLD”或“HOT”闪烁，代替电池显示。	• 环境温度超出可正常充电的温度范围。请在 5℃ -35℃的环境温度条件下给电池充电。
可充电电池的工作时间很短。	• 当前正在低于 5℃的温度环境下使用可充电电池。 • 已经有一段时间未使用 IC 录音机了。请用 IC 录音机给可充电电池反复充放电几次。 • 请将旧电池换成新的可充电电池。 • 电池显示只显示很短的时间，但可充电电池尚未充足电。给电量完全耗尽的电池充足电约需要 4 小时。
所变更的菜单设置未生效。	• 如果刚刚更改了菜单设置马上取出电池，或在插入已耗尽电池的情况下使用 Digital Voice Editor 软件的“IC Recorder Setting”更改了菜单设置，则菜单设置可能不起作用。

现象	解决方法
“正在更新数据 ...” 显示没有消失。	• 若用 IC 录音机处理大量的数据，则“正在更新数据 ...”可能会持续显示一段时间。这并非 IC 录音机故障。请等待信息消失。
无法将 IC 录音机连接到电脑。	• 请参阅 Digital Voice Editor 3 软件的帮助文件。
启动 IC 录音机需要时间。	• 当 IC 录音机中存放了许多信息时，启动可能需要时间。这不是故障。请等待停止模式显示出现。
IC 录音机无法正常工作。	• 取出电池，然后将其重新插入（第 15 页）。
IC 录音机不工作。	• 可能通过电脑格式化了 IC 录音机的内存。请用 IC 录音机的格式化功能来格式化内存（第 90 页）。
IC 录音机未被电脑识别。不能通过电脑传送文件夹 / 文件。	• 将 IC 录音机从电脑上断开，然后重新连接。 • 不要使用 USB 集线器或附带的 USB 连接电缆之外的 USB 延长电缆。请使用附带的 USB 连接电缆将 IC 录音机连接到电脑。 • 如果使用第 94 页所述之外的其他操作系统，则无法保证正常操作。 • 可能无法识别 IC 录音机，根据 USB 接口的位置而定。如果发生此现象，用其他接口试一试。
不能播放电脑传送的文件。	• 文件格式可能不同于使用 IC 录音机播放的格式（.mp3/.wma/.msv/.wav）（第 101 页）。检查文件名。

现象	解决方法
不显示文件名。	• 如果 LPEC、MP3 或 WMA 文件没有标题，则以文件名进行显示。如果想要显示标题，则请使用电脑将其输入。 • 由于不支持标题 / 艺术家名，LPCM 文件的标题 / 艺术家名无法显示。因此显示文件名。
播放声音意外变大。	• “V-UP”设为“强”或“弱”。将其设为“关”（第 85 页）。

请注意，在服务或维修过程中，可能会删除所录制的信息。

Digital Voice Editor

另请参阅 Digital Voice Editor 软件的帮助文件。

现象	解决方法
无法安装Digital Voice Editor 软件。	• 电脑上的可用磁盘空间或可用内存空间过小。请检查硬盘空间和内存空间。 • 试图将 Digital Voice Editor 软件安装到该软件不支持的操作系统上。 • 在 Windows Vista® Ultimate/Windows Vista® Business/Windows Vista® Home Premium/Windows Vista® Home Basic/Windows® XP Media Center Edition 2005 Service Pack 2 或更高版本 /Windows® XP Professional Service Pack 2 或更高版本 /Windows® XP Home Edition Service Pack 2 或更高版本下，以属于受限用户账户的用户名登录。请务必以带有“计算机管理员”用户帐户的用户名登录。 • 在 Windows® 2000 Professional 下，请务必以“管理员”用户名登录。

现象	解决方法
无法正常连接 IC 录音机或“Memory Stick”。	• 检查软件是否已成功安装。另请如下检查连接： – 当使用 USB 集线器时，请将 IC 录音机直接连接到电脑。 – 断开并重新连接电缆与 IC 录音机。 – 将 IC 录音机连接到其他 USB 接口。 • 电脑可能处于系统待机 / 休眠模式。连接到 IC 录音机时，请不要让电脑进入系统待机 / 休眠模式。
无法播放信息。/ 播放音量过小。	• 未安装声卡。 • 扬声器未内置或未连接到电脑。 • 声音音量被调低。 • 调高电脑上的音量。（请参阅电脑的操作手册。） • 使用 Microsoft Sound Recorder 的“Increase Volume”功能可更改并保存 WAV 文件的音量。
无法播放或编辑保存的信息文件。	• 无法播放 Digital Voice Editor 软件不支持的文件格式的信息。根据文件格式的不同，无法使用部分软件的编辑功能。
计数器或滑块的移动不正确。 有噪音。	• 播放拆分、组合、覆盖或添加录音的信息时会出现。请首先将信息保存到电脑，然后将其添加到 IC 录音机上。选择适合当前 IC 录音机的保存文件格式。
有许多信息时操作过慢。	• 无论录音时间的长度如何，信息总数增加时操作均会变得较慢。

现象	解决方法
保存、添加或删除信息期间显示不起作用。	• 复制或删除信息需要较长的时间。完成操作之后显示即可正常工作。
转换文件格式需要很长时间。	• 由于文件尺寸较大，文件转换所需时间变得较长。
Digital Voice Editor 软件在启动时“挂起”。	• 电脑正在与 IC 录音机通讯时，不要断开 IC 录音机的接口。否则电脑操作会变得不稳定或者 IC 录音机内部的数据可能会破坏。 • 软件与其他驱动程序或应用程序存在冲突。 • 安装了Digital Voice Editor软件之后，不要安装“Memory Stick Voice Editor”软件和Digital Voice Editor Ver. 2x 软件。否则Digital Voice Editor 软件可能无法正常操作。

错误信息

错误信息	原因 / 解决方法
电池电量低	• 由于电池电量不足，不能格式化内存或全部删除某文件夹内的所有文件。请准备新的电池以更换当前电池。
电量不足	• 电池电量已耗尽。请用新电池替换旧电池。给可充电电池进行充电，或更换为新的可充电电池。
存储容量已满	• IC 录音机剩余的存储容量不够。录音之前请删除一些信息。
文件存储已满	• 当所选文件夹中已经有 999 条信息或 IC 录音机中保存的总信息数已经达到最大值，将无法录制新信息。请在录制信息之前删除某些信息。
文件已损坏	• 由于所选文件的数据已经破坏，无法播放或编辑信息。
请格式化本机	• 由于没有操作所需的控制文件副本，无法用电脑打开 IC 录音机。请用菜单中的格式化功能格式化 IC 录音机。
无法继续处理	• IC 录音机在存取内存时失败。先取出电池，然后将其重新插入。 • 请为您的数据制作 1 个备份，然后用菜单格式化 IC 录音机。

错误信息	原因 / 解决方法
请设置日期时间	• 请设定时钟；否则将无法设定播放设置。
添加 / 覆盖设定关闭	• 菜单中的“添加 / 覆盖”设为“关”。无法添加录音或覆盖录音。
文件不存在	• 所选择的文件夹不含任何信息。由于这一原因，您将无法移动信息或设定播放设置等。
已设置完成	• 设定播放设置进行信息播放的日期和时间已经设置了其他信息。请更改播放设置。
过去的日期 / 时间	• 您在播放设置中设定的时间已经过去了。请检查设定内容并设定正确的日期和时间。
未登录	• 如果没有设定播放设置，则播放设置列表不会显示。将播放设置设为“新建”。 • 如果没有在信息上设定任何书签，则无法将其取消。
受保护文件	• 所选择的信息设有保护，目前为“只读”文件。无法将其删除。在电脑上取消对“只读”复选框的选择，以便用 IC 录音机编辑该信息。
未知格式	• IC 录音机不支持该数据的格式。 • 受版本保护的文件无法播放。

错误信息	原因 / 解决方法
操作失败	• 如果所选文件为 LPCM 文件或 MP3 文件，则无法添加优先标记或书签。如果所选文件为 WMA 文件，则无法添加优先标记或书签，拆分信息，添加录音或覆盖录音。 • 如果文件夹显示栏显示“🗀”，则无法添加优先标记或书签，拆分信息，添加录音或覆盖录音。 • 有 1 个以上的文件夹包含具有相同名称的文件，因此不能移动或拆分信息。请改变文件名。
手动设置中无效	• 菜单中的“录音水平”设为“手动”。VOR 功能不起作用并且无法设定麦克风灵敏度。
手动设置中有效	• 菜单中的“录音水平”未设为“手动”。LIMITER 功能不起作用。
设置已满	• 最多可设定 30 个播放设置。请取消不需要的播放设置。
NEW TRACK	• 录音信息 / 音乐文件大小超过最大容量限制（MP3 文件或 LPEC 文件为 1 GB，LPCM 文件为 2 GB）时，超出的录音将被录制为新的信息。
文件夹切换	• 如果 🗀 文件夹中文件不存在，将无文件夹显示在显示窗口，因此，文件夹设置将被改变。
[NOISE CUT] 功能已开启时无效	• NOISE CUT 开关设为“ON”时，EFFECT 菜单的设置不起作用。
系统故障	• 发生上述以外的系统故障。先取出电池，然后将其重新插入。

系统限制

系统对 IC 录音机的操作有一定的限制。下述异常并非 IC 录音机的故障。

现象	原因 / 解决方法
实际录音时间无法达到最长录音时间。	• 如果以混合录音模式录制信息，则可录音时间在最长 LPCM 44/16 模式录音时间到最长 LPEC LP 模式录音时间之间变化。 • 计数器（已经过的录音时间）的计数总和加上剩余可录音时间可能小于 IC 录音机的最长可录音时间。
无法依次显示音乐文件。	• 如果用电脑传送音乐文件，由于系统的限制，这些文件可能无法按传送顺序进行复制。
信息 / 音乐文件被自动拆分。	• 信息 / 音乐文件达到最大容量限制（MP3 或 LPEC 文件为 1 GB，LPCM 文件为 2 GB），因此会被自动拆分。
无法输入小写字符。	• 这些字符可能会被转换为大写字母，视在电脑上为文件夹起名时所使用的字符组合而定。
“□”代替文件夹名、标题、艺术家名或文件名显示。	• 使用了无法在 IC 录音机上显示的字符。用电脑将其替换为可在 IC 录音机上显示的字符。包含不被允许字符的名称的信息可能无法播放。
设定 A-B 重复时，设定的位置稍有移动。	• 根据从电脑传输到 IC 录音机的文件的不同，设定位置可能会移动。

现象	原因 / 解决方法
正在录音时无法拆分信息。	• 如果内存容量不足，则可能无法拆分信息。
录音期间拆分信息时，录音在拆分信息开始时被中断。	• 根据剩余内存的不足，录音在拆分信息开始时可能被中断。

使用 USB AC 适配器（未附带）

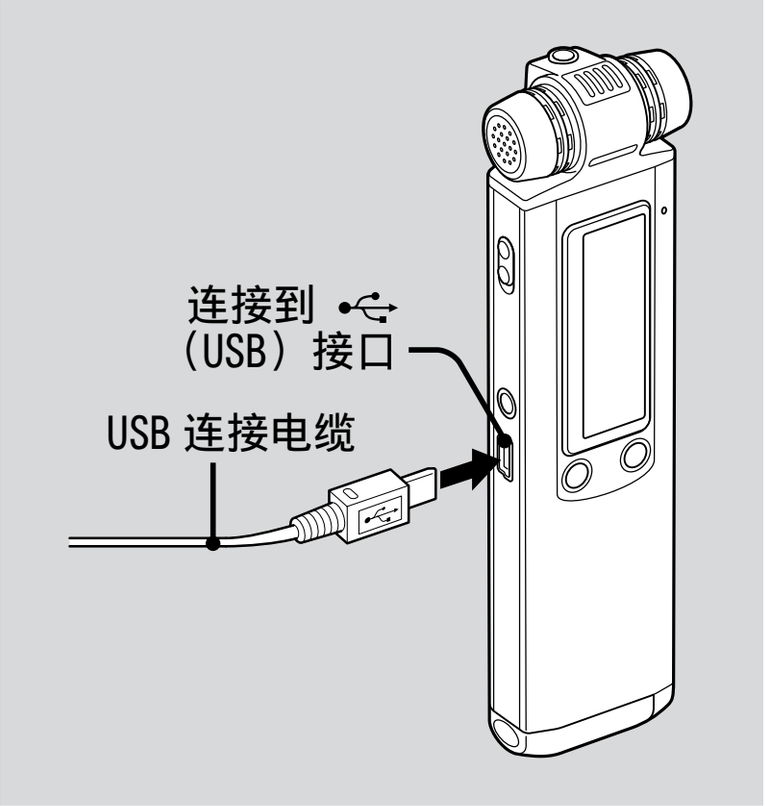

用 USB AC 适配器 AC-NWUM50（未附带）将 IC 录音机连接到 AC 电源插座可给可充电电池充电。
可一边使用 IC 录音机，一边给电池充电，因此当希望录音很长时间时该功能非常有用。

注
您所在地区的经销商可能不经营某些选购附件。详情请向经销商咨询。

1 **将附带的 USB 连接电缆连接到 IC 录音机的 ⭠（USB）接口。**

2 **将 USB AC 适配器（未附带）连接到 USB 连接电缆。**

3 **将 USB AC 适配器连接到 AC 电源插座。**

您可以在给电池充电的同时使用 IC 录音机。

当电池正在充电时，将以动画方式显示电池显示。
当电池显示指示“FULL”时，表示已完成充电。(充电时间: 约需 4 小时 *)
当首次使用 IC 录音机或有一段时间未使用 IC 录音机时，建议反复给电池充电直到显示“FULL”为止。

若未显示电池显示，表示尚未正确完成充电。请从第 1 步重新开始。

* 是指在室温条件下将不剩任何电量的电池充至满电量时所需要的近似时间。根据所剩电量以及电池状况的不同，所需充电时间会相应变化。如果电池温度低，或当电池充电时向 IC 录音机传输数据，则所需时间也会变长。

将 IC 录音机从 AC 电源插座上断开

按照以下步骤操作；否则，数据可能会破坏。

1 **如果正在录制或播放信息，请按 ■（停止）将 IC 录音机转换到停止模式。**

2 **确认操作指示灯不在闪烁。**

3 **从 AC 电源插座上断开 USB AC 适配器，然后将 IC 录音机从 USB AC 适配器上断开。**

注

- 当显示“COLD”或“HOT”，而非显示电池显示时，无法对电池进行充电。请在 5℃ -35℃的环境温度条件下给电池充电。
- 在使用内置扬声器播放信息时，将无法给电池充电。

- 录音（操作指示灯点亮或呈红色闪烁）或存取数据（操作指示灯呈橙色闪烁）过程中，
  - 不应从连接至 AC 电源插座上的 USB AC 适配器上连接或断开 IC 录音机。
  - 不应从 AC 电源插座上连接或断开连接至 IC 录音机上的 USB AC 适配器。

  否则可能会破坏数据。若 IC 录音机需要处理大量的数据，则启动窗口可能会持续显示一段时间。这并非 IC 录音机故障。请稍等片刻，直到启动画面从显示窗口消失。
- 在使用 USB AC 适配器（未附带）时，显示窗口不会出现电池显示。

注意事项

电源

- 本机只能使用2.4 V或3.0 V直流电。请使用 2 节 NH-AAA 可充电电池或 2 节 LR03（AAA 尺寸）碱性电池。

安全

- 驾车、骑车或操作任何机动车时不要操作本机。

操作管理

- 不要让本机靠近热源或放置于阳光直射、灰尘很多或有机械振动的地方。
- 假如任何固体或液体落入本机，在进一步操作前，请取出电池并请有资格的人员检查。

噪音

- 当本机放置于交流电源、荧光灯或移动电话旁进行录音或播放时，可能听到噪音。
- 当您的手指等物体在录音期间触碰本机时，可能会录下噪音。

维护

- 要清洁本机外表面，请使用稍微蘸水的软布。不要使用酒精、汽油或稀释剂。

如果对本机有任何疑问或问题，请向就近的 Sony 经销商咨询。

备份建议

为避免因意外操作或 IC 录音机故障导致数据丢失，建议将录制信息的备份保存到磁带录音机或计算机等上。

规格

IC 录音机部分

容量（用户可用容量）

ICD-SX700:
1 GB（约 970 MB = 1017610240 字节）
ICD-SX800:
2 GB（约 1.9 GB = 2047737856 字节）
ICD-SX900:
4 GB（约 3.82 GB = 4108156928 字节）

部分存储空间被用作管理区。

录音时间 *1

请参阅第 31 页。

*1 如果要进行长时间的连续录音，则在录音过程中可能需要更换新的电池。有关电池工作时间的详情，请参阅第 18 页。

频率范围

- LPCM 44/16: 50 - 20000 Hz
- LPCM 22/16: 50 - 10000 Hz
- MP3 192k: 50 - 16000 Hz
- MP3 128k: 50 - 16000 Hz
- MP3 48k: 50 - 14000 Hz
- LPEC STHQ: 50 - 20000 Hz
- LPEC ST: 50 - 16500 Hz
- LPEC STLP: 50 - 7000 Hz
- LPEC SP: 50 - 6000 Hz
- LPEC LP: 50 - 3500 Hz

MP3 文件的比特率和采样频率 *2

比特率：32 - 320 kbps，VBR
采样频率：16/22.05/24/32/44.1/48 kHz

*2 同样支持播放用 IC 录音机录制的 MP3 文件。
并非支持所有的编码器。

WMA 文件的比特率和采样频率 *3

比特率：32 - 192 kbps，VBR
采样频率：44.1 kHz

*3 兼容 WMA Ver. 9，但不支持 MBR（Multi Bit Rate）、Lossless、Professional 和 Voice。
受版本保护的文件无法播放。
并非支持所有的编码器。

一般信息

扬声器

直径约 16 mm

功率输出

150 mW

输入／输出

- 麦克风接口（迷你接口，立体声）
  – 插入式功率输入，最低输入电平 0.9 mV，3 千欧或低电阻麦克风
- 耳机接口（迷你接口，立体声）
  – 用于 8-300 欧姆耳机的输出
- USB 接口
  – Hi-Speed USB 兼容

播放速度控制（DPC）

-75% 至 +200%

功率要求

2 节 NH-AAA 可充电电池：2.4 V DC
2 节 LR03（AAA 尺寸）碱性电池：3.0 V DC

操作温度

5℃ – 35℃

尺寸（宽／高／深）（不包括突出部分和控制按钮）（JEITA）*5

31.3×130.0×15.4 mm

重量（JEITA）*5

约 75 g，包括 NH-AAA 可充电电池

*5 按 JEITA（Japan Electronics and Information Technology Industries Association）标准的测量值。

附带附件

请参阅第 8 页。

选购附件

USB AC 适配器 AC-NWUM50
可充电电池 NH-AAA-B2E
电池充电器 BCG-34HS2A

您所在地区的经销商可能不经营上述部分选购附件。详情请向经销商咨询。

设计和规格若有变更，恕不另行通知。

索引

A

A-B 重复 58

B

编辑信息.....71
播放模式.....57, 86
播放设置.....67, 87
播放信息.....54

C

菜单
- DPC 80, 84
- LCF (LOW CUT) 80, 83
- LED 81, 91
- LIMITER 23, 88
- V-UP 80, 85
- VOR 80, 84
- 背景灯 81, 91
- 播放模式 80, 86
- 播放设置 81, 87
- 菜单设置 80
- 格式化 81, 90
- 简易搜索 80, 85
- 进行设定 79
- 录音模式 80, 82
- 录音水平 80, 83
- 全部删除 80, 86
- 删除书签 80, 87
- 时间显示格式 81, 89
- 时钟设定 81, 89
- 添加 / 覆盖 80, 86
- 提前录音 81, 88
- 提示音 81, 90
- 同步录音 81, 88
- USB 充电 81, 92
- 详细菜单 81, 88
- 显示 80, 84
- 选择输入模式 81, 89
- 移动文件 80, 87
- 音效 80, 85

拆分信息.....43, 75, 86
传送文件.....108
从电脑上复制文件.....97
错误信息.....119

D

Digital Voice Editor.....8, 101
安装 104
DIRECTNL 开关 28
DPC (the Digital Pitch Control function).....59, 84
打开或关闭 IC 录音机的电源.....25
底座.....8, 22
电池.....8, 15, 17
电池工作时间.....18
电池显示.....15, 17

G

各部分及控制按钮索引
背面 10
显示窗口 11
正面 9
故障排除.....110
Digital Voice Editor 116
IC 录音机.....110
规格.....128

H

HOLD.....25, 78
回顾.....55

J

监控录音过程.....28
简易搜索.....55, 85
将 IC 录音机连接到电脑.....95
将文件复制到电脑上.....96

K

可充电电池.....8, 15, 17

L

LCF 功能 40, 83
LPCM 22/16.....18, 29, 31, 82
LPCM 44/16.....18, 29, 31, 82
LPEC LP.....18, 29, 31, 82
LPEC SP.....18, 29, 31, 82
LPEC ST.....18, 29, 31, 82
LPEC STHQ.....18, 29, 31, 82
LPEC STLP.....18, 29, 31, 82
录音待机模式.....35
录音模式.....29, 82
录音时间.....31
录音水平.....33, 83
录制信息.....26

M

MP3 128k.....18, 29, 31, 82
MP3 192k.....18, 29, 31, 82
MP3 48k.....18, 29, 31, 82
MP3 文件 29, 97, 128

N

内置麦克风.....27, 35

Q

强调低音.....60, 85
切除低频.....40, 83

R

软件.....101

S

删除信息.....71
设定时钟.....20
剩余录音时间.....13
剩余时间.....84
手动录音模式.....34
书签.....64, 87

T

提示.....55
提示音.....90
添加覆盖录音.....46, 86
添加录音.....44, 86
调节音量.....28, 54
通过电话录音.....49
通过其他设备录音.....50
同步录音.....50, 88

U

USB AC 适配器 124
USB 充电 92
USB 大容量存储设备 109

V

Voice up.....63, 85
VOR 功能 41, 80, 84

W

WMA 文件 97, 128
外部麦克风.....48, 89
维护.....127
文件夹.....26, 54, 97, 99

X

系统限制.....122
显示窗口
　播放和停止过程中 11
　录音过程中 13
信息的重复播放.....57，58，86
信息号.....11

Y

移动信息.....73，87
用其他设备录音.....66
用外部麦克风录音.....48
优先标记.....77

Z

暂停录音.....28，42，51
噪音.....127
注意事项.....126
准备电源.....15

商标

- Microsoft, Windows, Windows Vista, Windows Media, Outlook, DirectX 和标志是 Microsoft Corporation 在美国和 / 或其他国家的商标或注册商标。
- Apple 和 Macintosh 是 Apple Inc., 在美国和其他国家注册的商标。
- Pentium 是 Intel Corporation 的注册商标。
- Nuance, the Nuance logo, Dragon NaturallySpeaking, and RealSpeak are trademarks and/or registered trademarks of Nuance Communications, Inc., and/or its affiliates in the United States and/or other countries.
  © 2007 - 2008 Nuance Communications, Inc. All rights reserved.
- MPEG Layer-3 音频编码技术和专利许可由 Fraunhofer IIS 和 Thomson 授予。
- “Memory Stick” 和 是 Sony Corporation 的商标。
- “LPEC” 和 LPEC 是 Sony Corporation 的注册商标。
- 美国及他国专利许可由 Dolby Laboratories 授予。

所有其它商标和注册商标是其各自所有者的商标或注册商标。此外，在本手册中不再每次都指明 “™” 和 “®”。

“Digital Voice Editor” 使用以下软件模块：
Microsoft DirectX Runtime 9.0c
©2004 Microsoft Corporation。版权所有。

This product is protected by certain intellectual property rights of Microsoft Corporation. Use or distribution of such technology outside of this product is prohibited without a license from Microsoft or an authorized Microsoft subsidiary.

http://www.sony.net/

* 4 1 2 7 5 7 6 7 1 * (1)